289701 - 00

Demeyere GROUP

- FR NOTICE DE MONTAGE
- EN ASSEMBLY INSTRUCTIONS
- DE MONTAGEANLEITUNG
- ES INSTRUCCIONES DE MONTAJE
- NL MONTAGEVOORSCHRIFT
- IT ISTRUZIONI DI MONTAGGIO
- PT INSTRUÇÕES DE MONTAGEM
- PL INSTRUKCJA MONTAŻU
- CR NAPUTCI ZA MONTAŽU

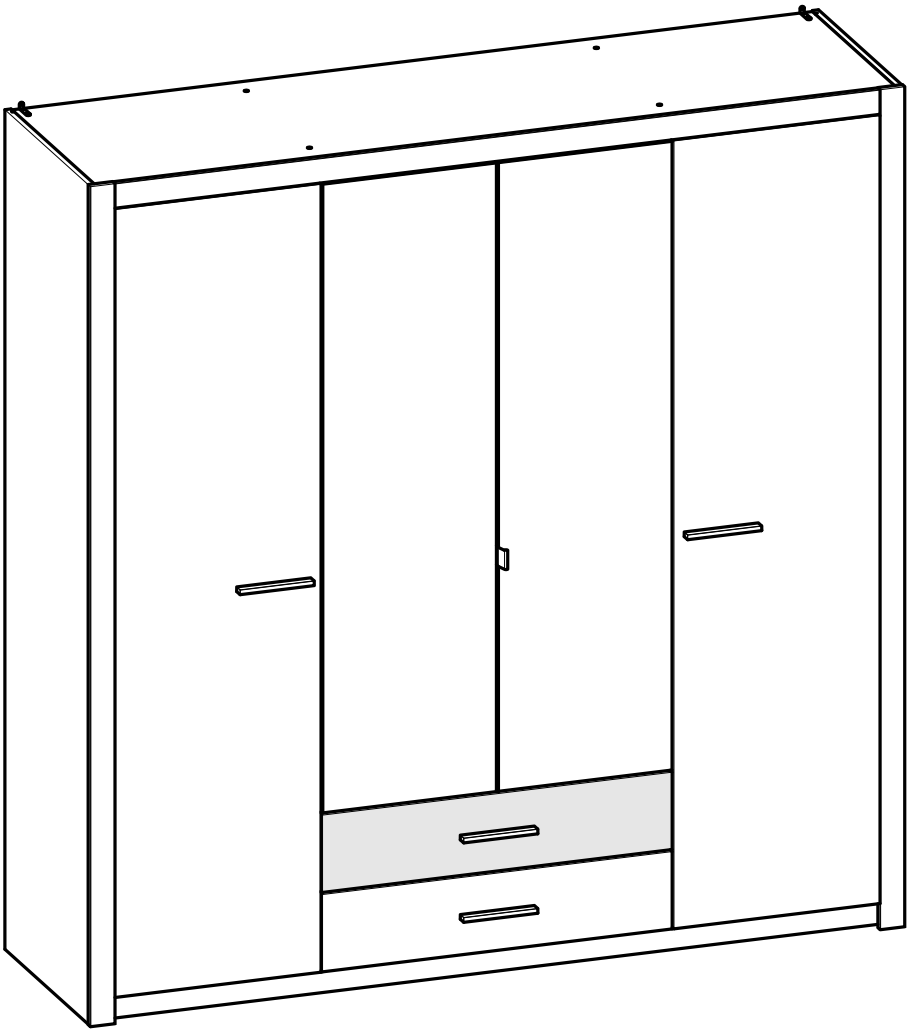

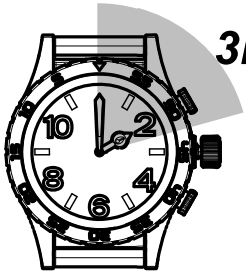

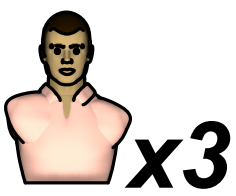

137723

Fabriqué en France
Made in France

S.A. Meubles DEMEYERE - 178-184 rue de la Prévôté
59840 Pérenchies - FRANCE

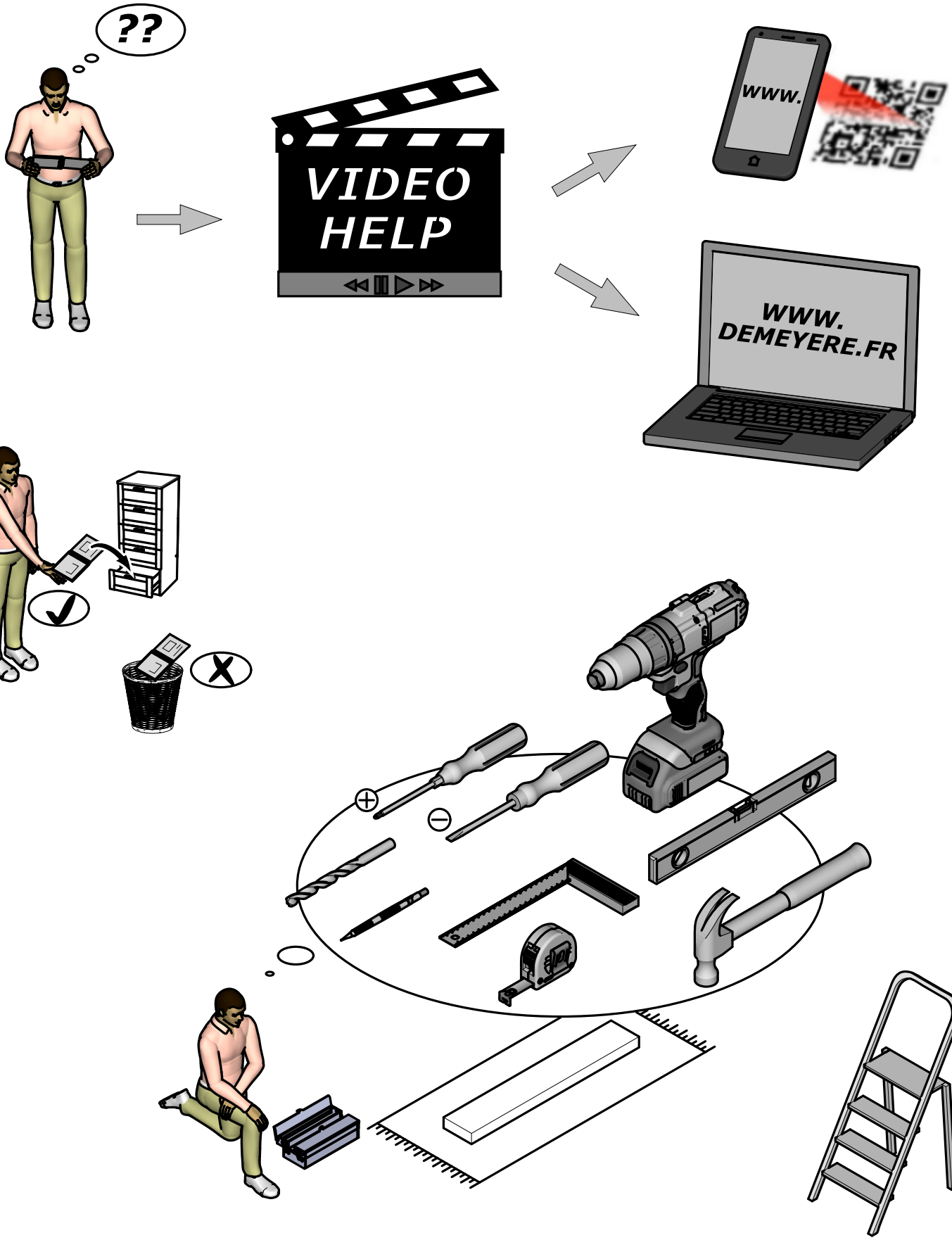
??
VIDEO
HELP
www.
WWW.
DEMEYERE.FR

A x26

B x22

Ø15mm
Ø19/32"

C x1

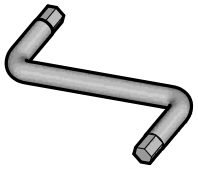

D x2

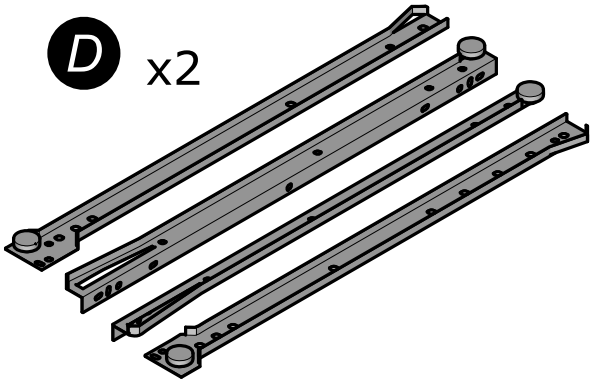

E x15

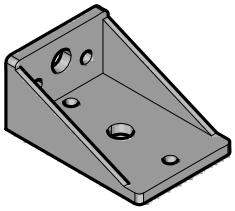

F x12

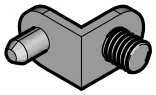

G x12 8x30mm
5/16" x 1 3/16"

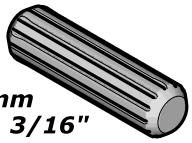

H x28 3x12mm
1/8" x 15/32"

I x8 4x30mm
5/32" x 1 3/16"

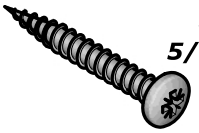

J x12 6,3x9mm
1/4" x 11/32"

K x16 3x12mm
1/8" x 15/32"

L x28 3,5x15mm
1/8"x 19/32"

M x5

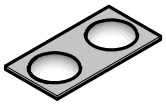

N x2

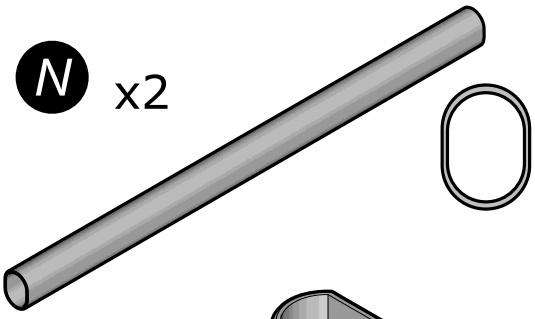

O x4

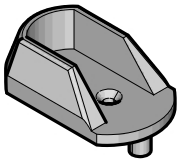

P x2

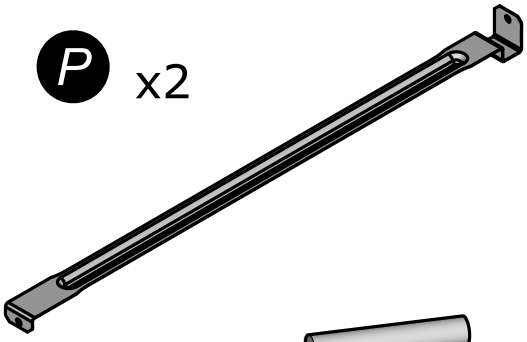

Q x1

R x6

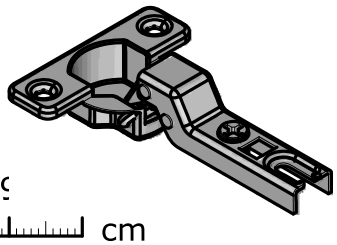

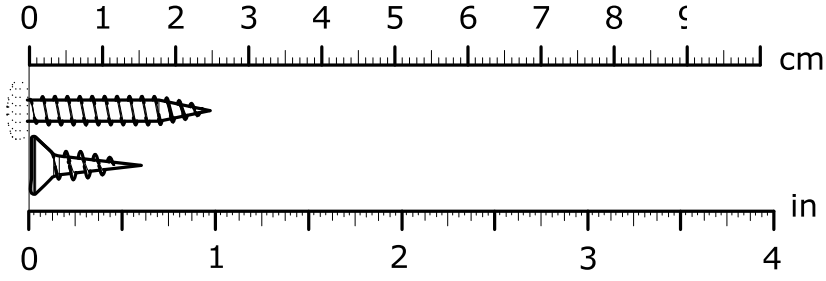

S x12

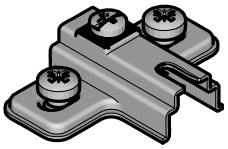

H=4mm
H=3/16"

Y x8

T x6

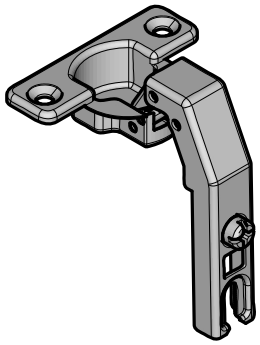

Z x4

Ø12mm
Ø15/32"

AA x4

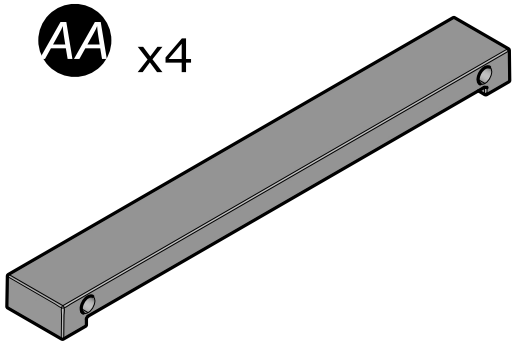

U x30

6,3x13mm
1/4" x 1/2"

V x2

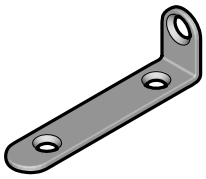

AB x1

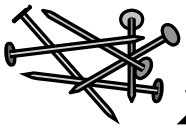

x25

W x8

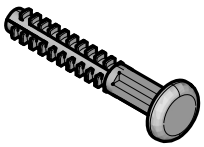

X x4

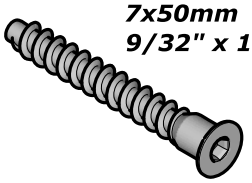

7x50mm
9/32" x 1 31/32"

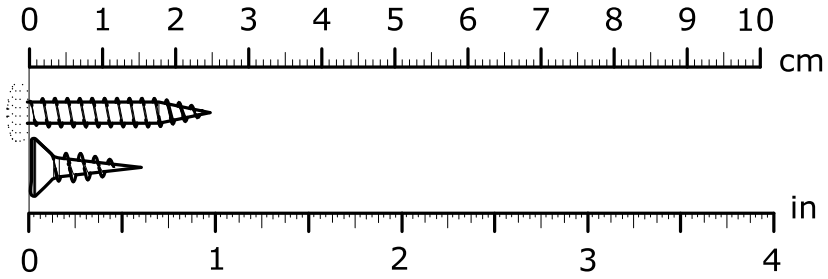

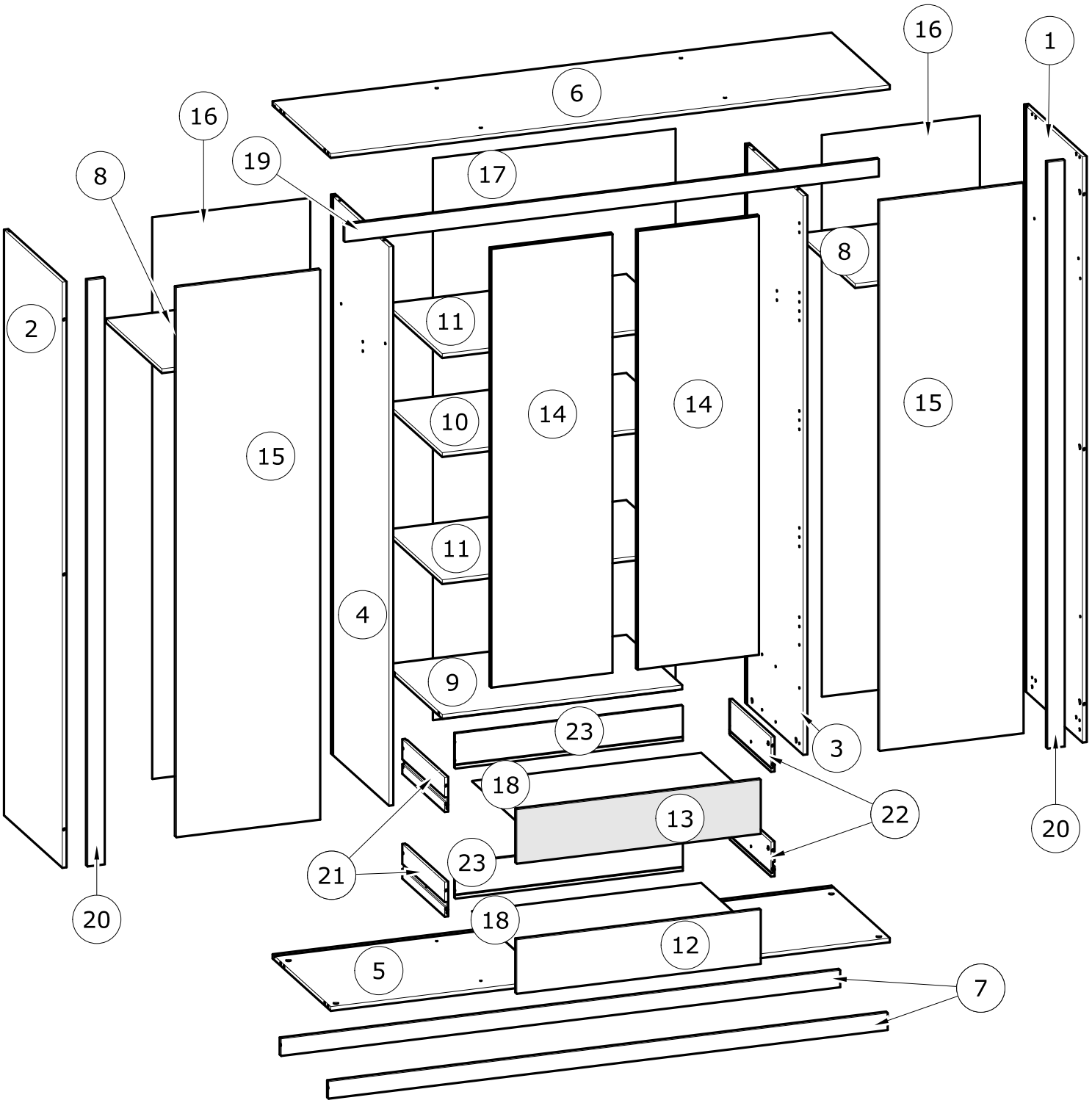

N°	MM			INCH			QTY
1	2 030	x	550	79 15/16	x	21 10/16	1
2	2 030	x	550	79 15/16	x	21 10/16	1
3	1 937	x	548	76 4/16	x	21 9/16	1
4	1 937	x	548	76 4/16	x	21 9/16	1
5	1 948	x	549	76 11/16	x	21 10/16	1
6	1 948	x	549	76 11/16	x	21 10/16	1
7	1 948	x	59	76 11/16	x	2 5/16	2
8	541	x	527	21 5/16	x	20 12/16	2
9	836	x	527	32 15/16	x	20 12/16	1
10	836	x	527	32 15/16	x	20 12/16	1
11	836	x	527	32 15/16	x	20 12/16	2
12	850	x	187	33 7/16	x	7 6/16	1

N°	MM			INCH			QTY
13	850	x	187	33 7/16	x	7 6/16	1
14	1 521	x	423	59 14/16	x	16 10/16	2
15	1 905	x	501	75	x	19 12/16	2
16	1 946	x	550	76 10/16	x	21 10/16	2
17	1 946	x	845	76 10/16	x	33 4/16	1
18	798	x	398	31 7/16	x	15 11/16	2
19	1 860	x	60	73 4/16	x	2 6/16	1
20	2 031	x	60	79 15/16	x	2 6/16	2
21	400	x	120	15 12/16	x	4 12/16	2
22	400	x	120	15 12/16	x	4 12/16	2
23	792	x	120	31 3/16	x	4 12/16	2

FR

AVERTISSEMENT : MEUBLE A FIXER IMPERATIVEMENT AU MUR AFIN D'EVITER SON BASCULEMENT

- Pour installer correctement ce produit et éliminer les risques pour votre sécurité, merci de suivre exactement ce manuel d'instruction.
- Fixer le meuble au mur avec les attaches prévues à cet effet
- Les vis et les chevilles ne sont pas fournies. Utiliser des vis et des chevilles adaptées au support.

EN

WARNING: FURNITURE TO BE ATTACHED TO THE WALL TO PREVENT OVERTURNING

-Installation shall be carried out exactly according to those instructions-otherwise a safety risk can occur if incorrectly installed;
-Attach the furniture to the wall with the fastening provided for this purpose
-Screw and Pegs are not supplied. Use Screws and pegs adapted to the support.

DE

WARNUNG: DAS MÖBEL MUSS AN DER WAND BEFESTIGT WERDEN, UM ZU VERHINDEN DASS ES KIPPT

- Um das Produkt korrekt zu installieren und um Risiken für Ihre Sicherheit zu verhindern, die Gebrauchsanleitung genauestens befolgen.
- Das Möbel mit den vorgesehenen Befestigungen an einer Wand befestigen.
- Schrauben und Dübel sind nicht im Lieferumfang enthalten. Passende Schrauben und Dübel verwenden.

ES

ADVERTENCIA: ESTE MUEBLE DEBE ESTAR SIEMPRE FIJO EN LA PARED PARA EVITAR QUE VUELQUE

-Para instalar correctamente este producto y eliminar los riesgos para la seguridad, seguir exactamente las instrucciones del manual.
-Fijar el mueble a la pared con las sujeciones previstas a este efecto.
-Los tornillos y los tacos no están incluidos. Utilizar tornillos y tacos adaptados al soporte.

NL

WAARSCHUWING: MEUBEL MOET VERPLICHT AAN DE MUUR BEVESTIGD WORDEN ZODAT HET NIET KAN OMVALLEN

-Om dit product correct te installeren en alle risico's voor uw veiligheid te elimineren, gelieve de instructies in deze handleiding nauwgezet op te volgen.
-Zet het meubel vast aan de muur met de hiertoe voorziene bevestigingen.
-De schroeven en pluggen zijn niet meegeleverd. Gebruik schroeven en pluggen die geschikt zijn voor het materiaal van de muur.

IT

AVVERTENZA: MOBILE DA FISSARE IMPERATIVAMENTE AL MURO PER EVITARE CHE SI RIBALTI

-Per installare correttamente questo prodotto ed eliminare i rischi per la vostra sicurezza, si prega di seguire esattamente il manuale d'istruzioni.
-Fissare il mobile al muro con gli appositi ganci.
-Le viti e i tasselli non sono forniti. Utilizzare viti e tasselli adatti al supporto.

PT

ADVERTÊNCIA: MÓVEL A FIXAR OBRIGATORIAMENTE À PAREDE PARA EVITAR A SUA QUEDA

-Para instalar corretamente este produto e eliminar os riscos para a sua segurança, é favor seguir exatamente este manual de instruções.
-Fixe o móvel à parede com as fixações previstas para o efeito
-Os parafusos e as cavilhas não são fornecidos. Utilize parafusos e cavilhas adaptados ao suporte.

PL

OSTRZEŻENIE: MEBEL NALEŻY PRZYMOCOWAĆ DO ŚCIANY, ABY UNIKNĄĆ JEGO PRZEWRÓCENIA

- Aby prawidłowo zainstalować ten produkt i wyeliminować zagrożenie dla bezpieczeństwa użytkownika, należy postępować zgodnie z niniejszą instrukcją.
- Przymocować mebel do ściany za pomocą mocowań przewidzianych w tym celu.
- Śruby i nakrętki nie znajdują się w zestawie. Użyć śrub i nakrętek dostosowanych do wspornika.

CR

UPOZORENJE : UČVRSTITE ORMARIĆ NA ZID KAKO BISTE SPRIJEČILI NJEGOVO LJULJANJE

-Kako biste pravilno postavili ovaj proizvod i uklonili sigurnosne rizike kojima se izlažete, pridržavajte se strogo ovog priručnika s uputama.
-Postavite ormarić na zid pripadajućim sponama.Vijci i svornjci ne isporučuju se. Upotrijebite nosne vijke i svornjke.

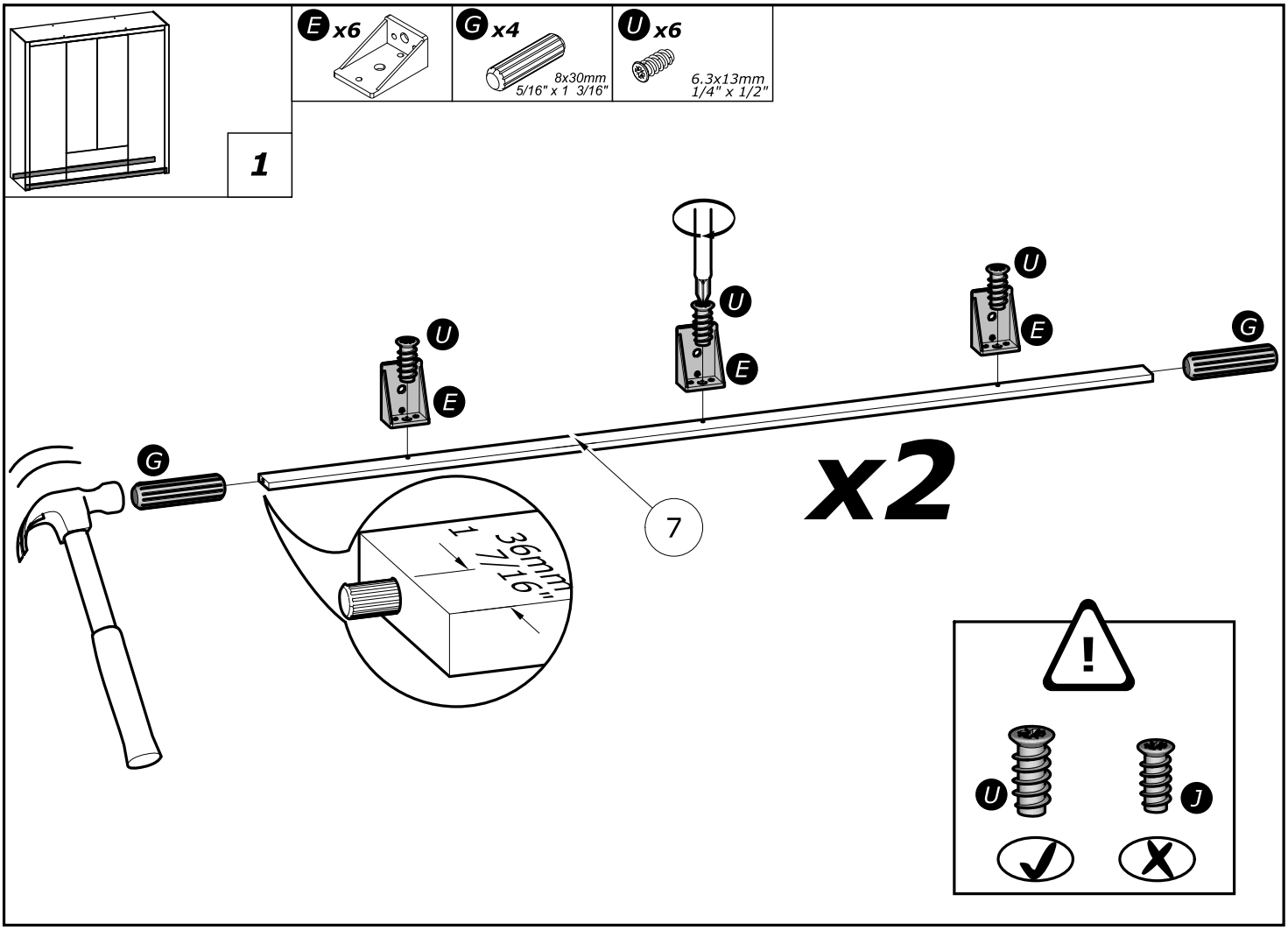
E x6
G x4
8x30mm
5/16" x 1 3/16"
U x6
6.3x13mm
1/4" x 1/2"
1
U
E
G
x2
7
36mm
1 7/16"
!
U
J

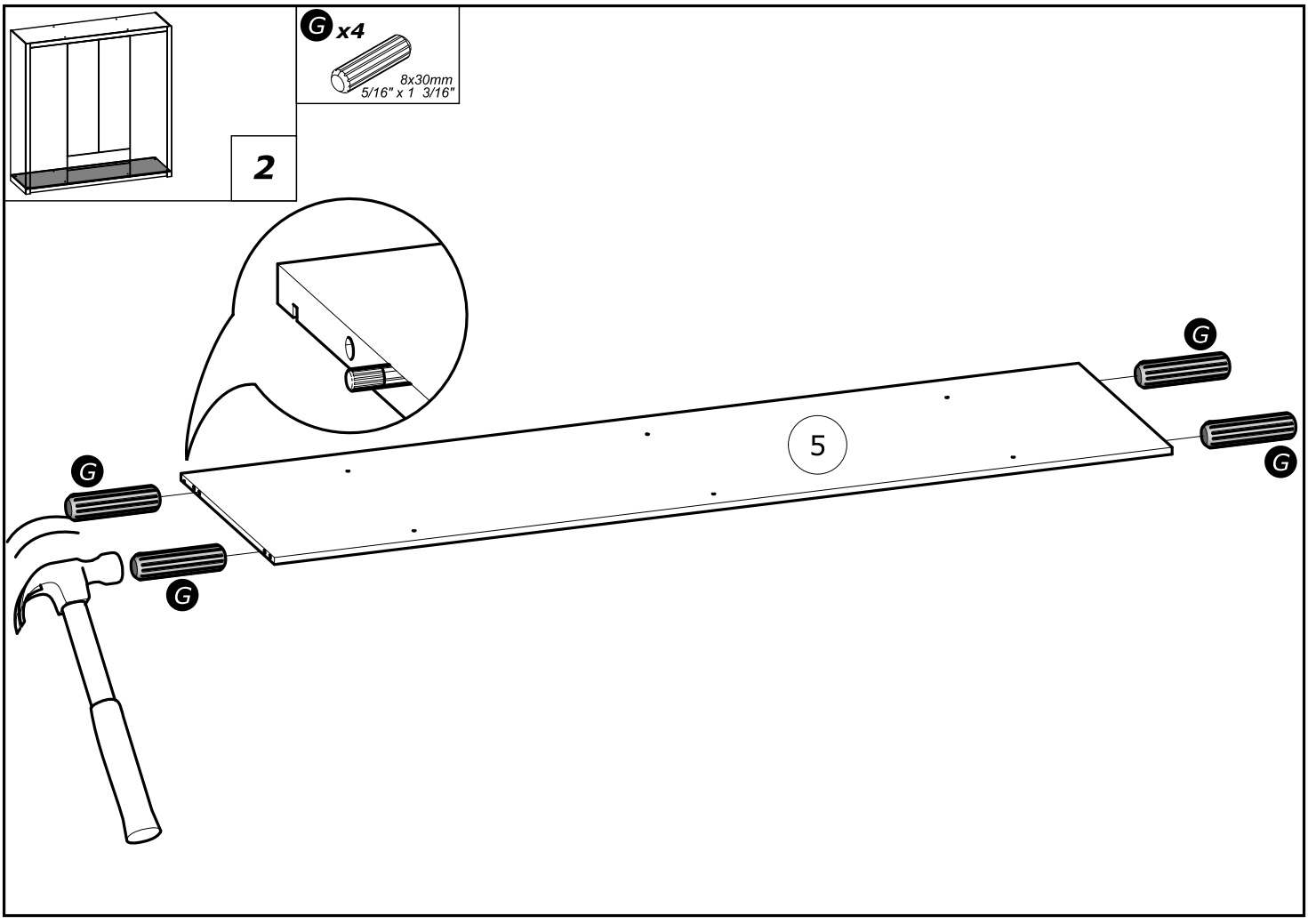
G x4
8x30mm
5/16" x 1 3/16"
2
G
5

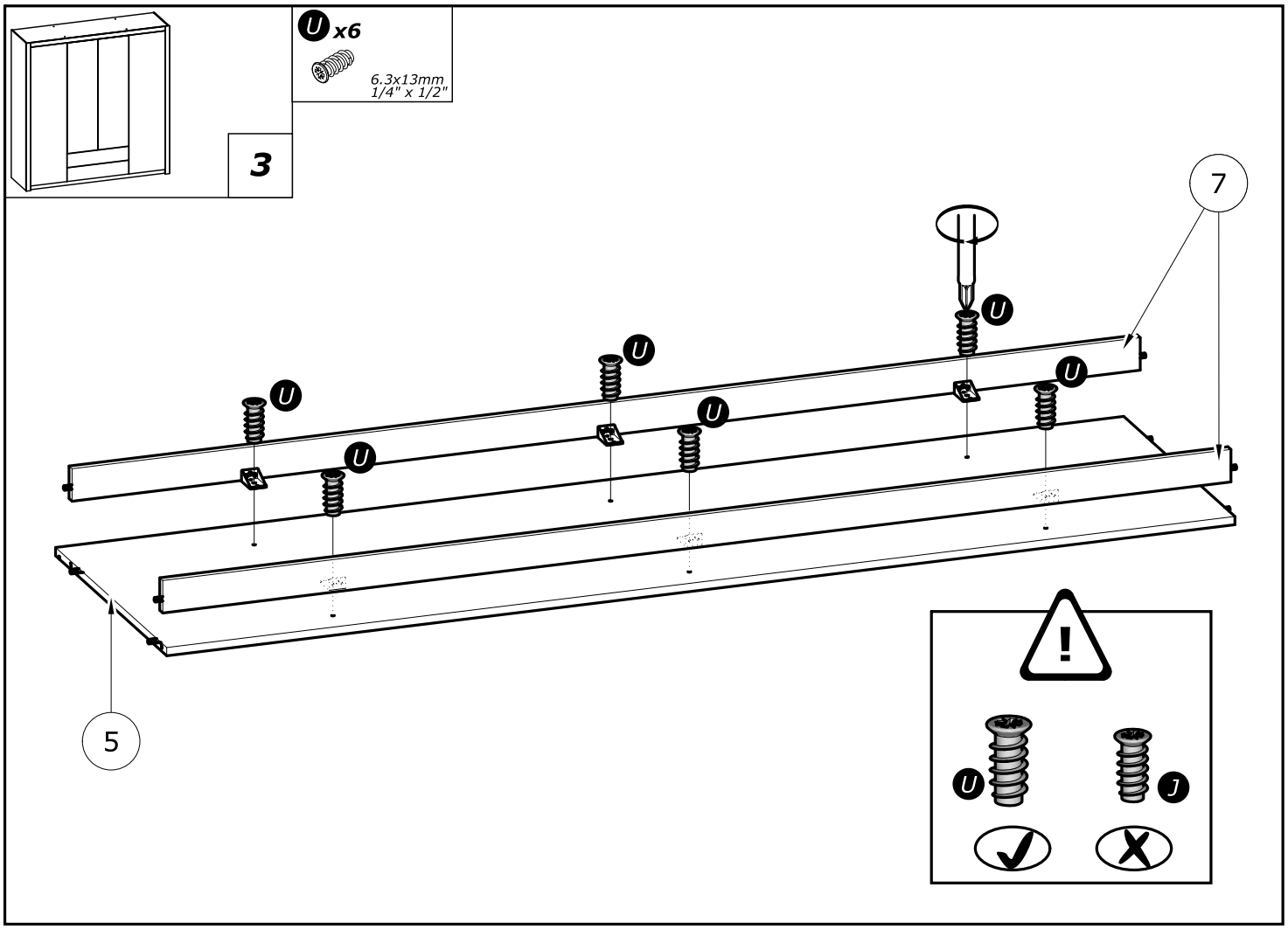
U x6
6.3x13mm
1/4" x 1/2"
3
7
U
U
U
U
U
U
5
U
J

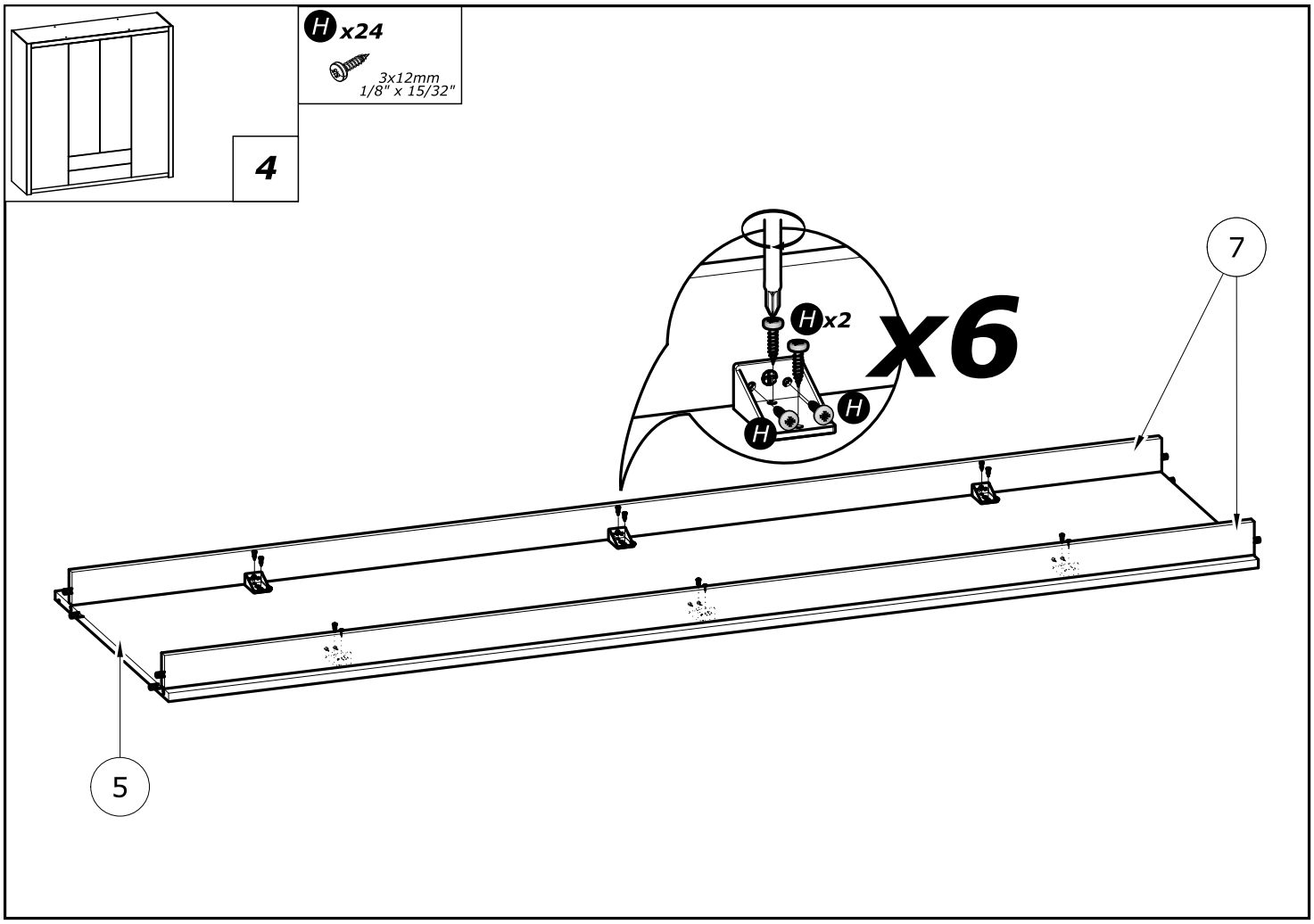
H x24
3x12mm
1/8" x 15/32"
4
7
H x2
x6
H
H
5

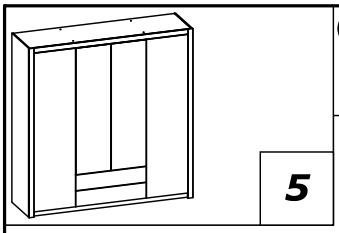

5

A x4

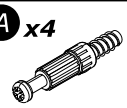

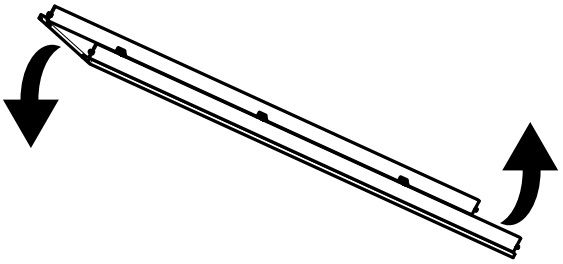

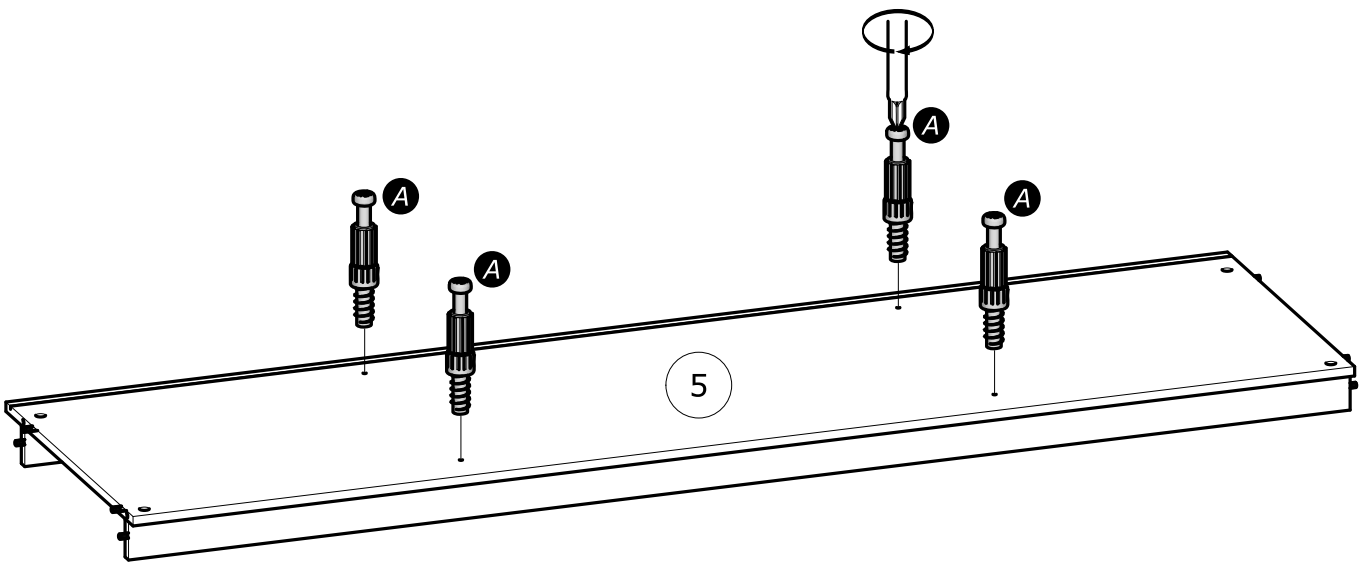

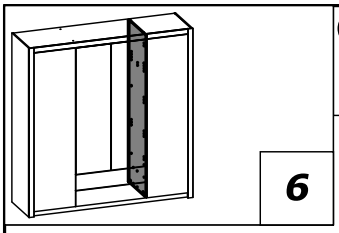

6

A x2

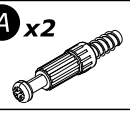

F x2

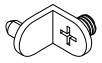

S x3

H=4mm
H=3/16"

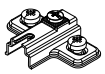

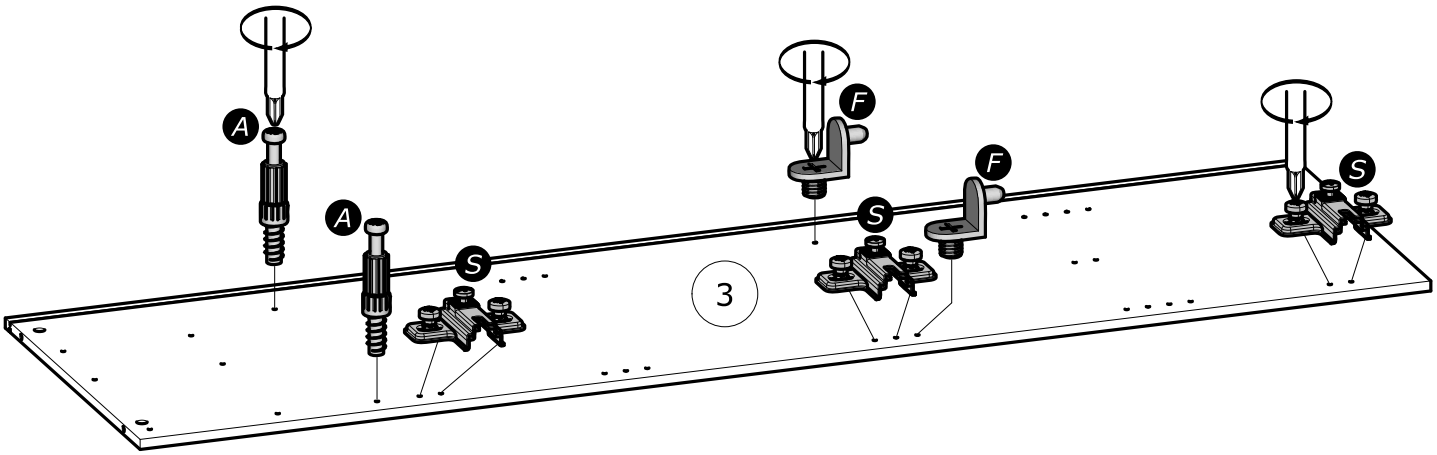

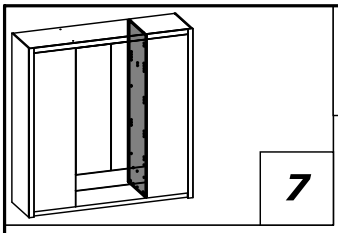

7

K x1

3x12mm
1/8" x 15/32"

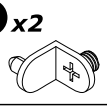

F x2

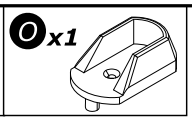

O x1

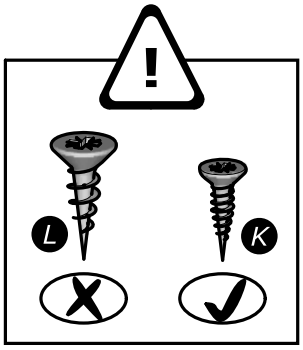

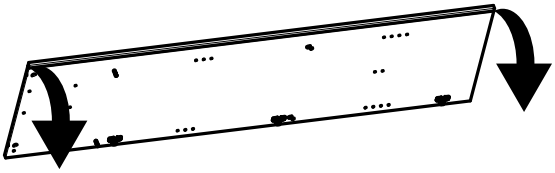

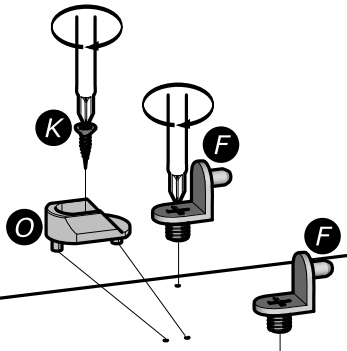

3

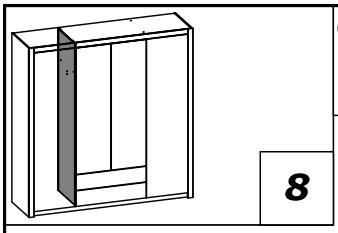

8

A x2

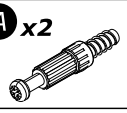

F x2

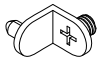

S x3

H=4mm
H=3/16"

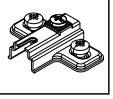

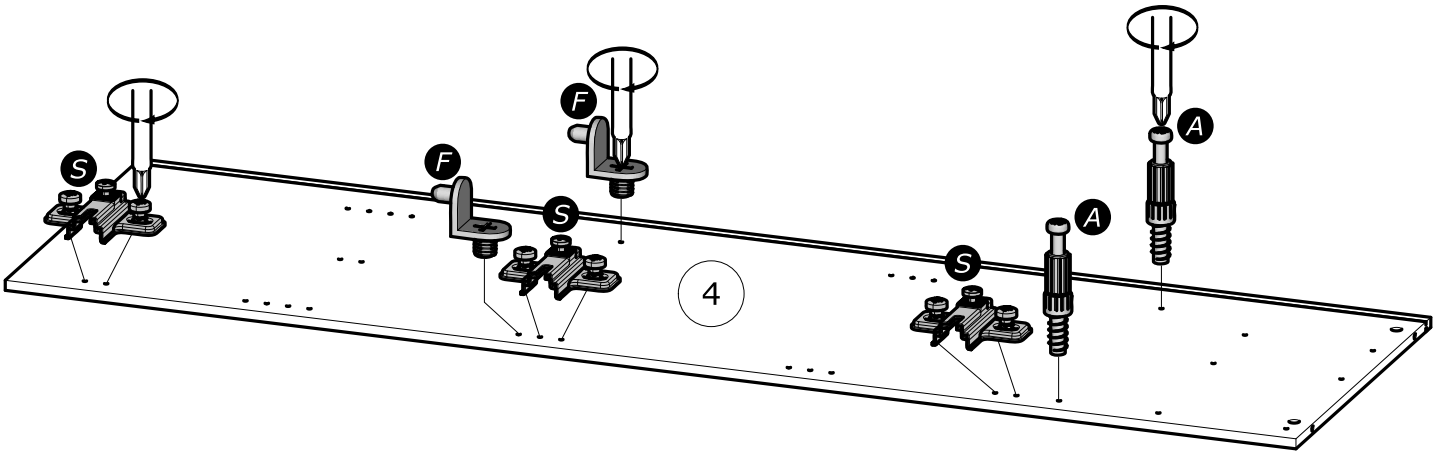

4

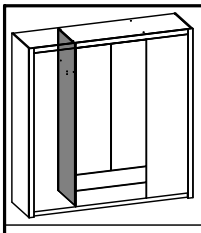

9

K x1

3x12mm
1/8" x 15/32"

F x2

O x1

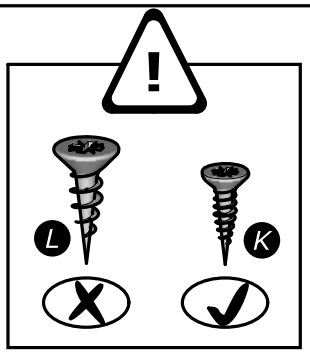

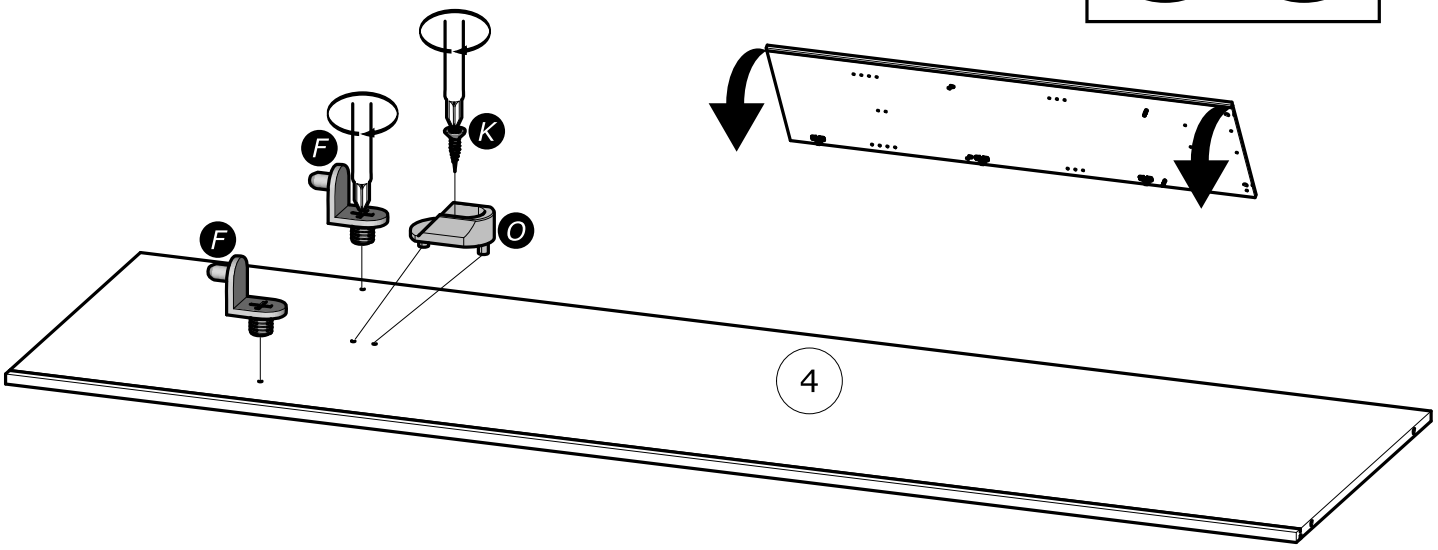

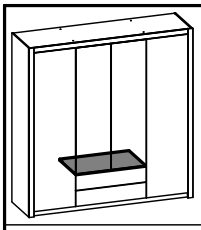

10

B x4

Ø15mm
Ø19/32"

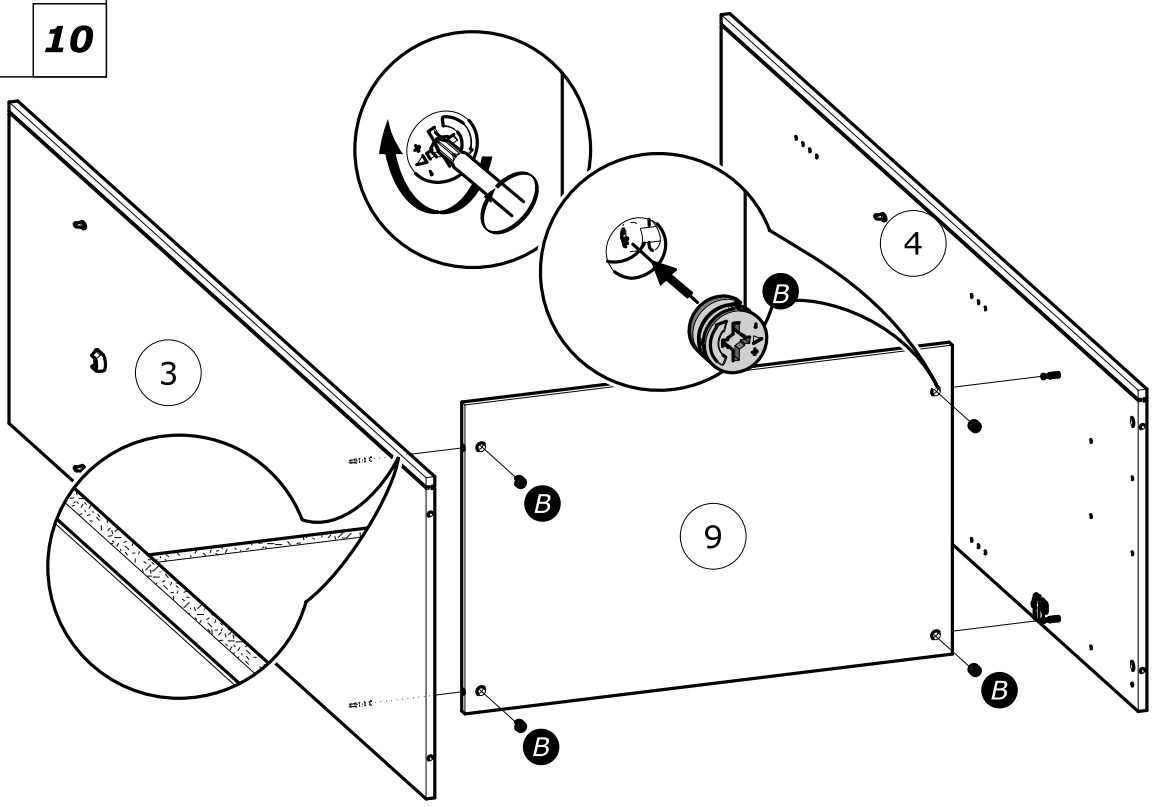

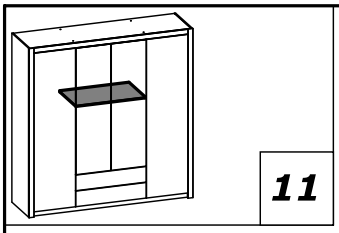

11

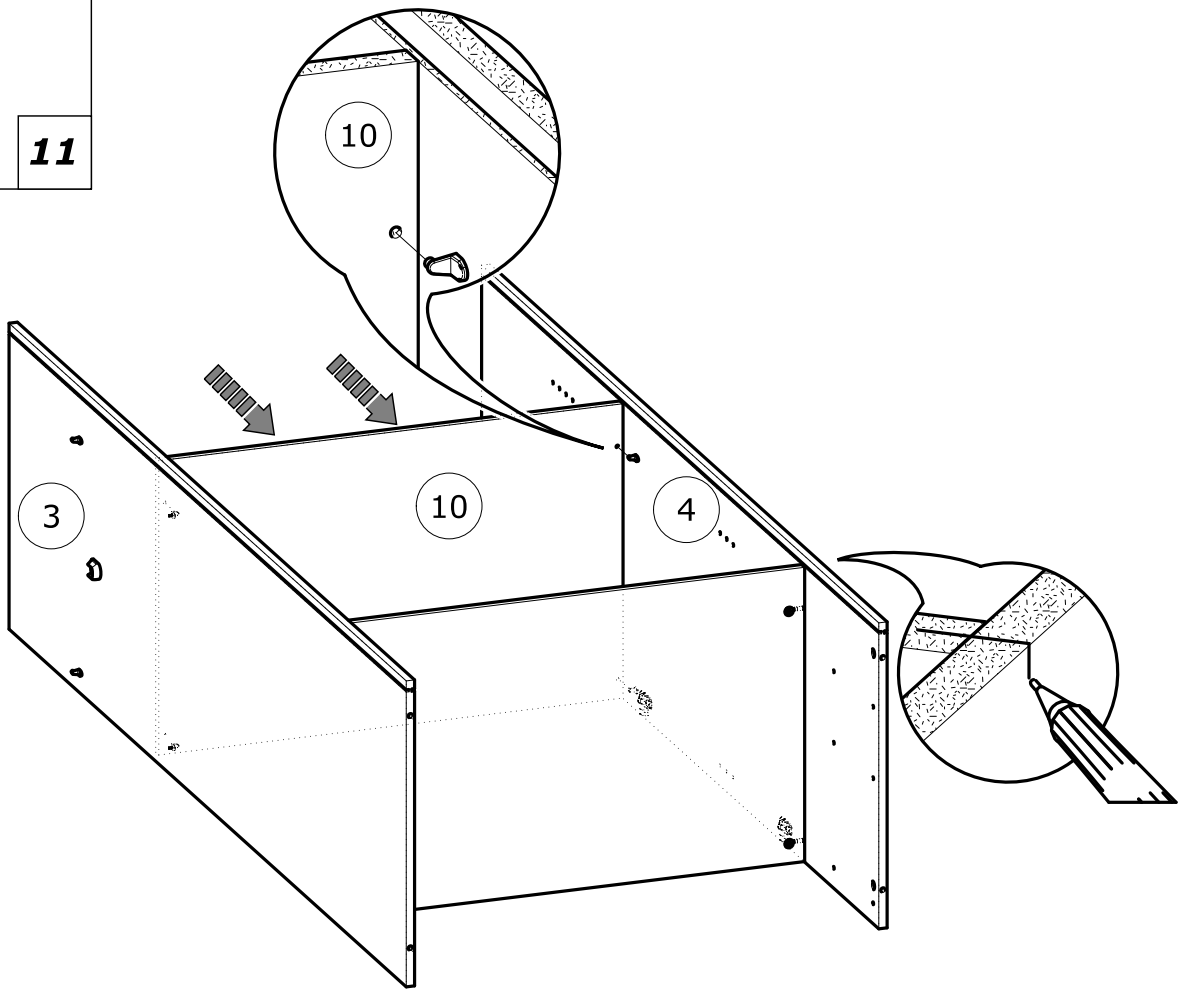

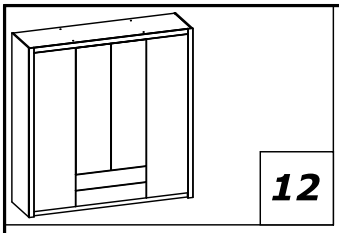

12

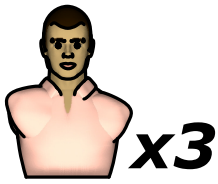

x3

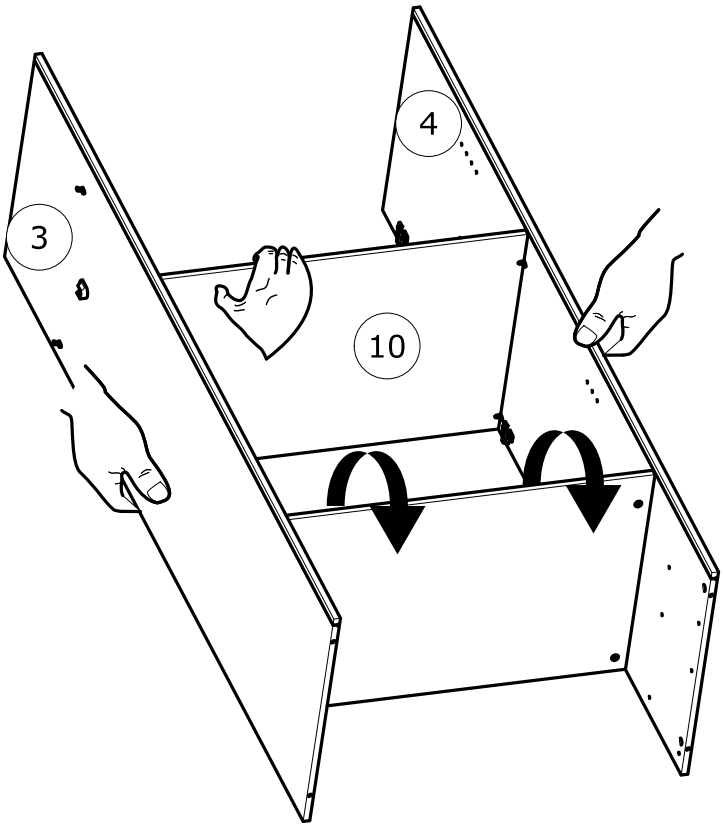

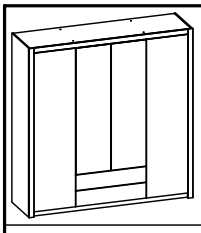

13

B x4

Ø15mm
Ø19/32"

x3

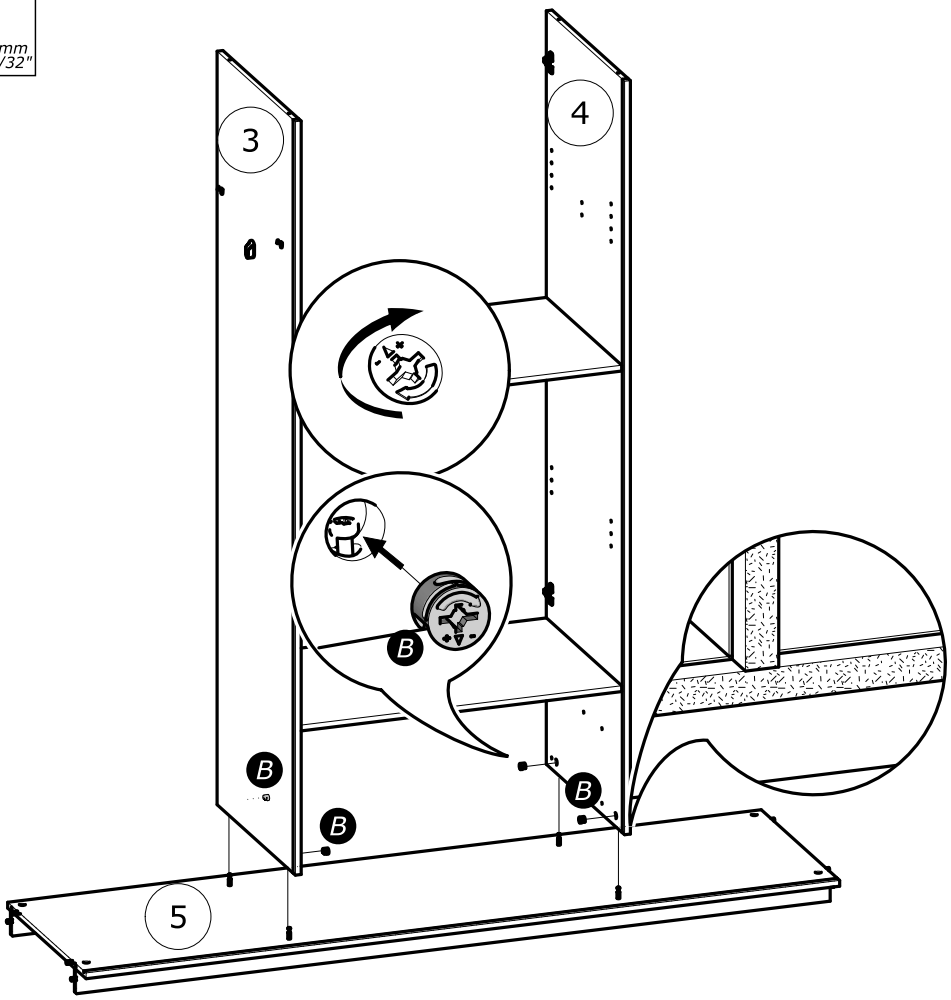

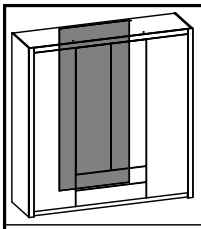

14

x2

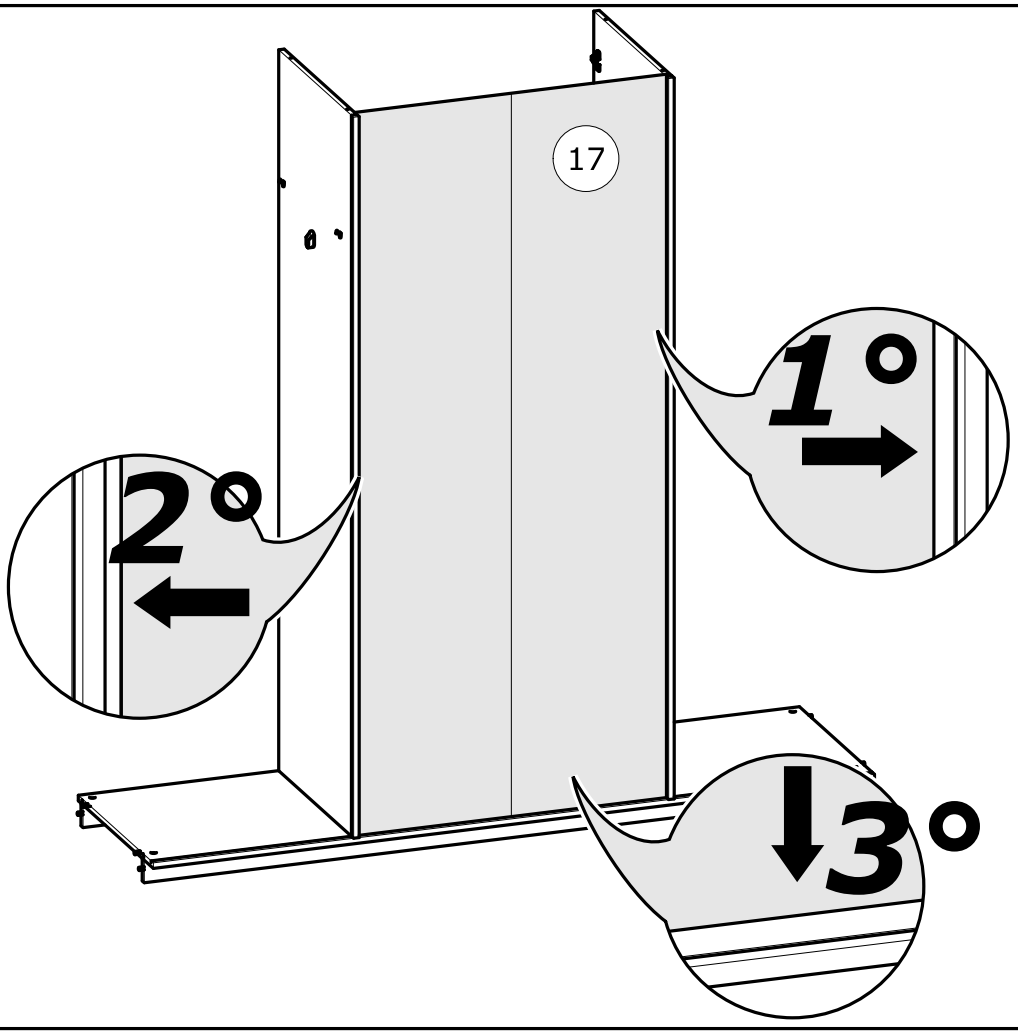

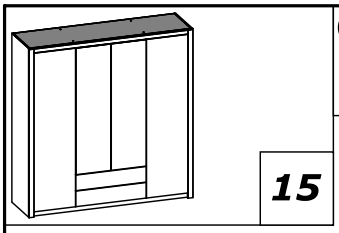

15

G x4

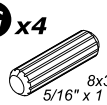

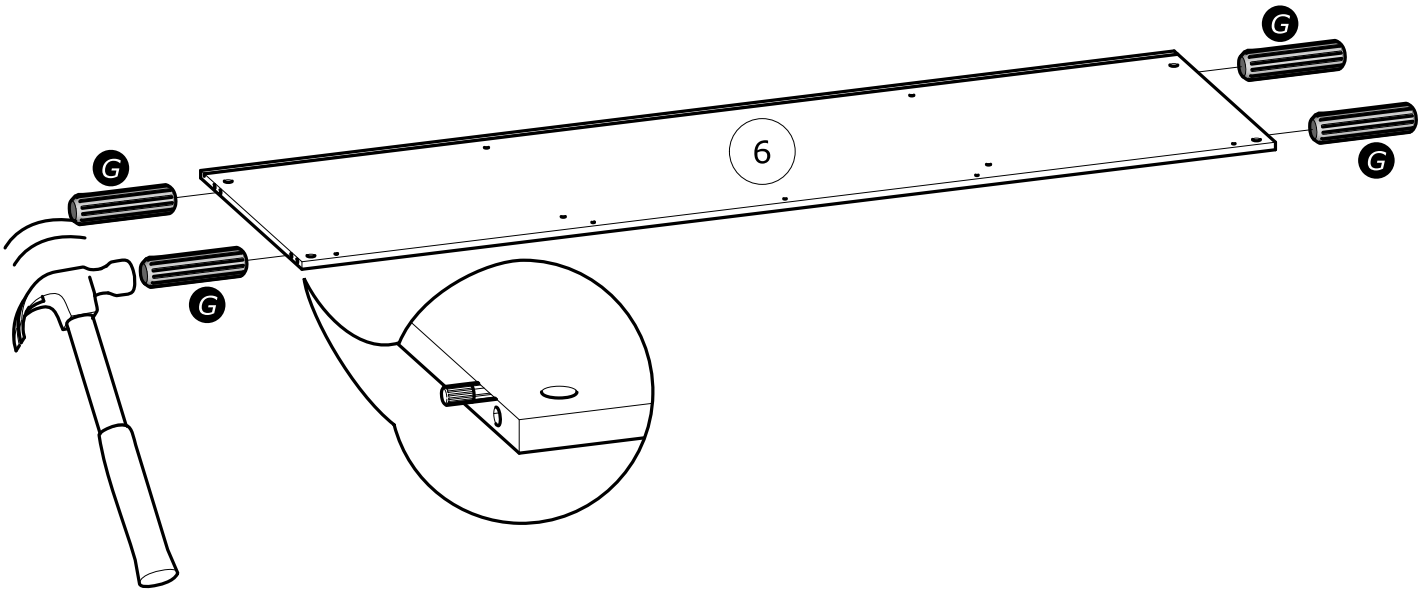

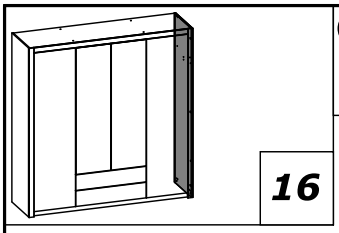

16

A x4

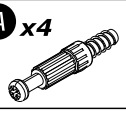

F x2

K x1

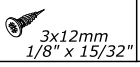

O x1

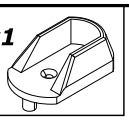

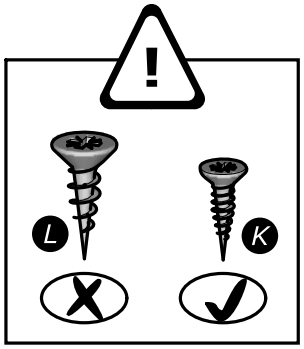

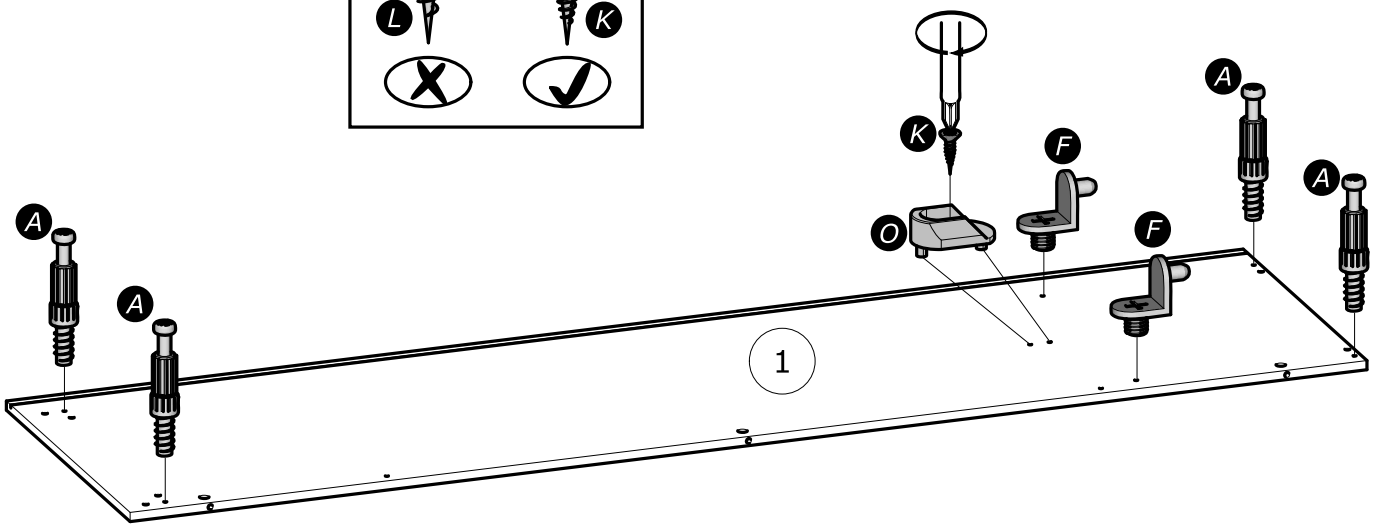

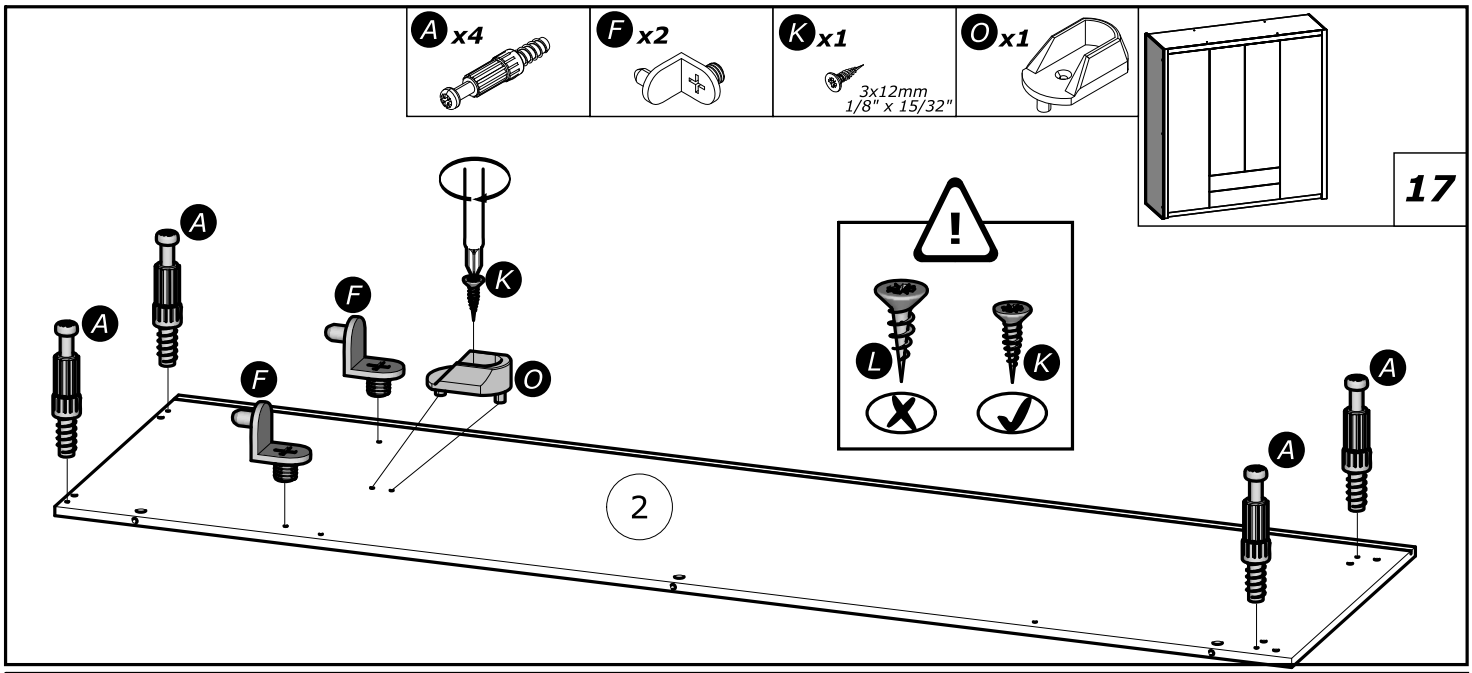
A x4
F x2
K x1
3x12mm
1/8" x 15/32"
O x1
17
A
F
K
O
L
2

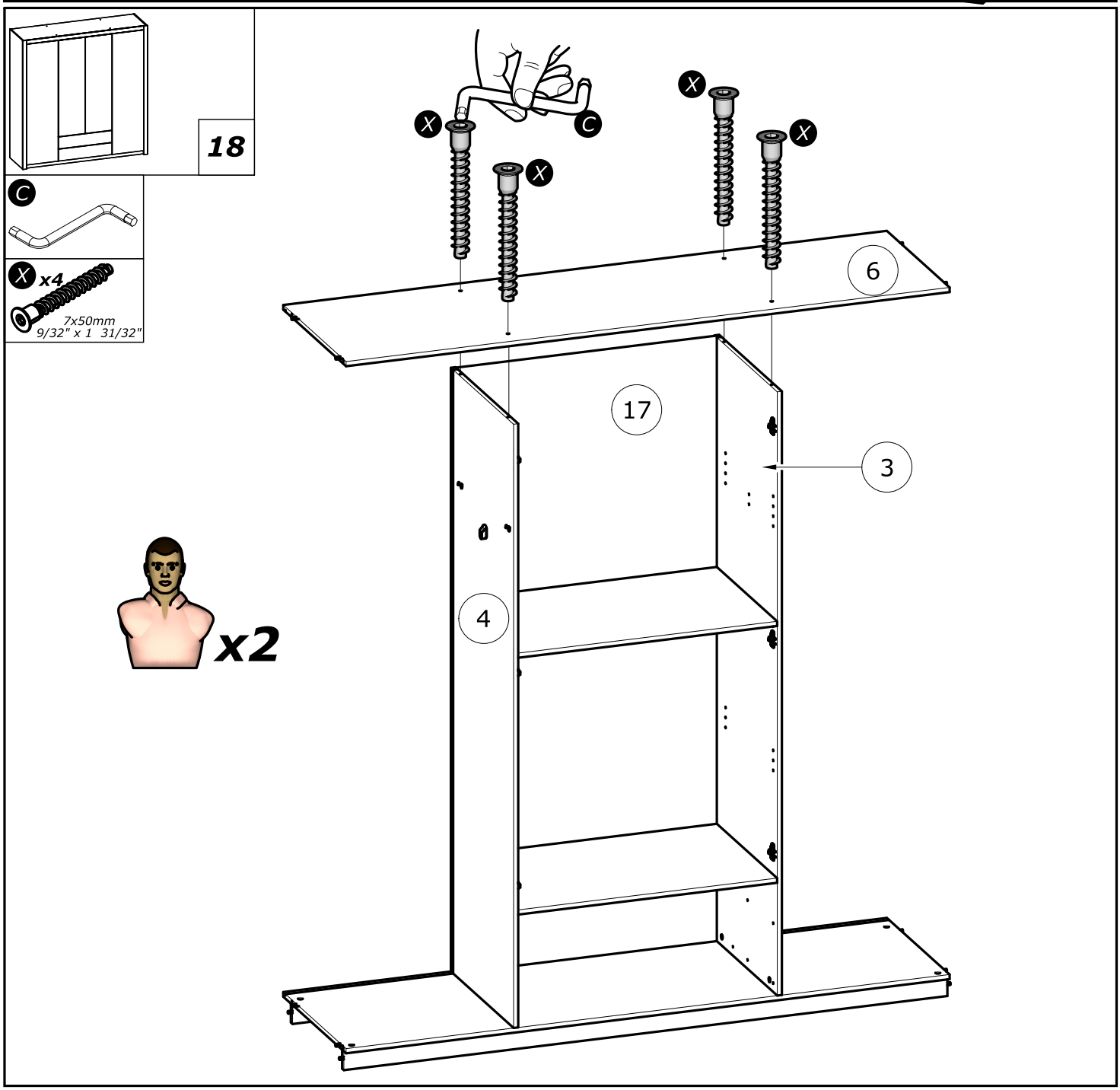
18
C
X x4
7x50mm
9/32" x 1 31/32"
X
C
6
17
3
4
x2

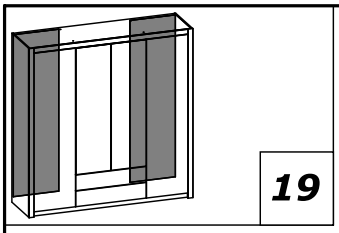

19

x2

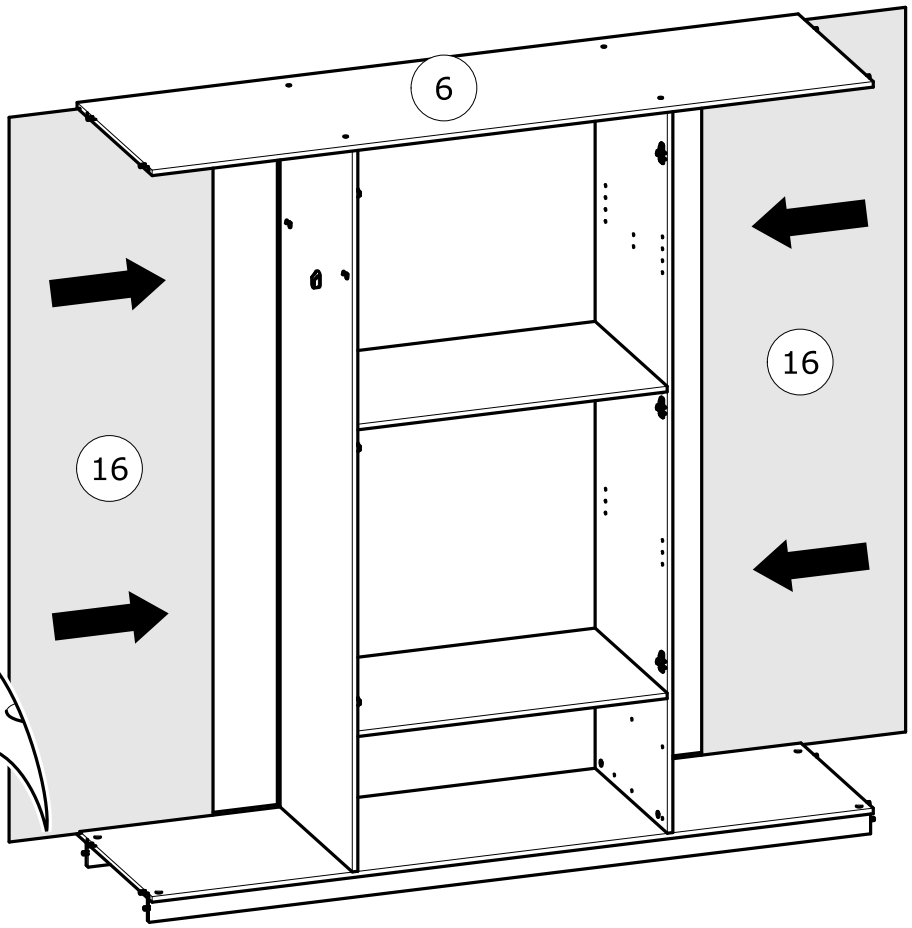

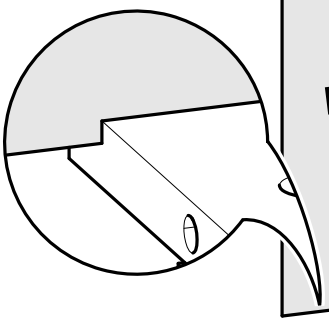

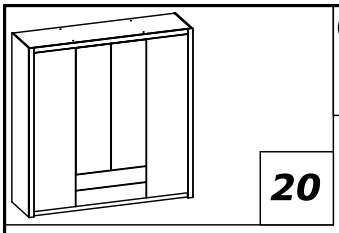

20

B x4

x2

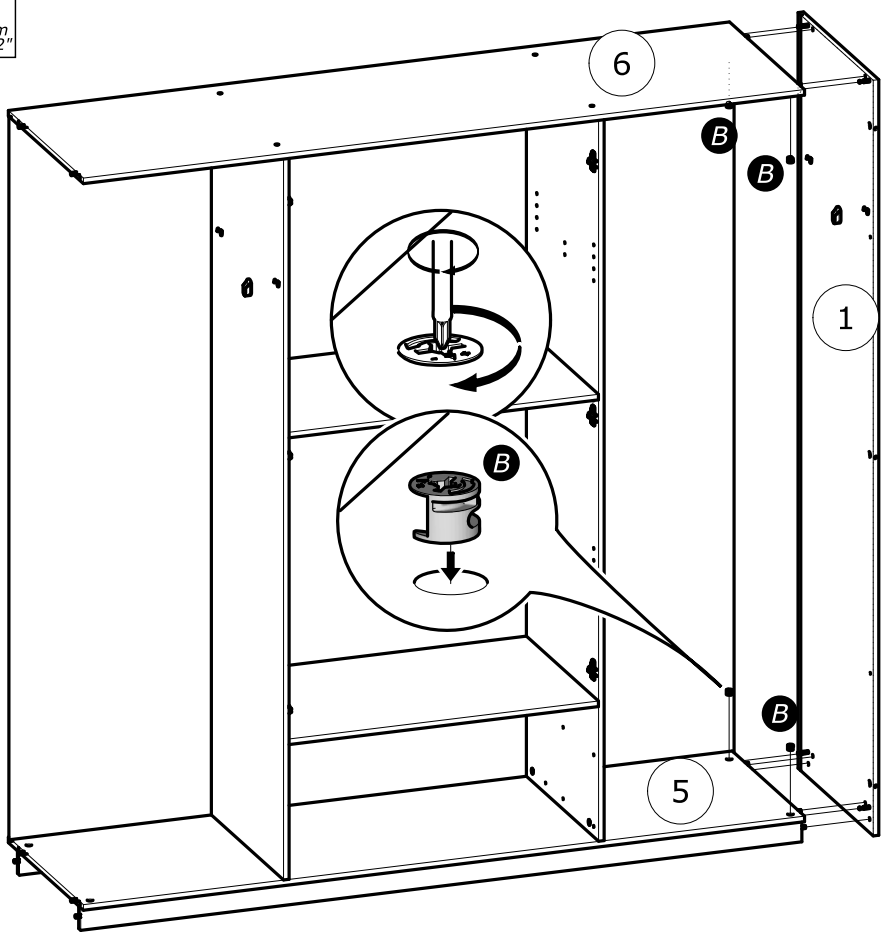

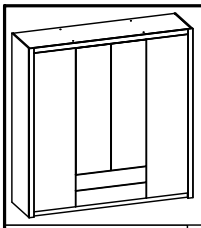

21

B x4

Ø15mm
Ø19/32"

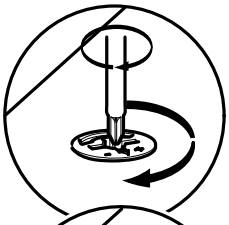

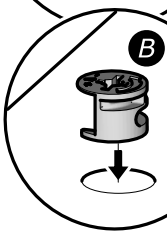

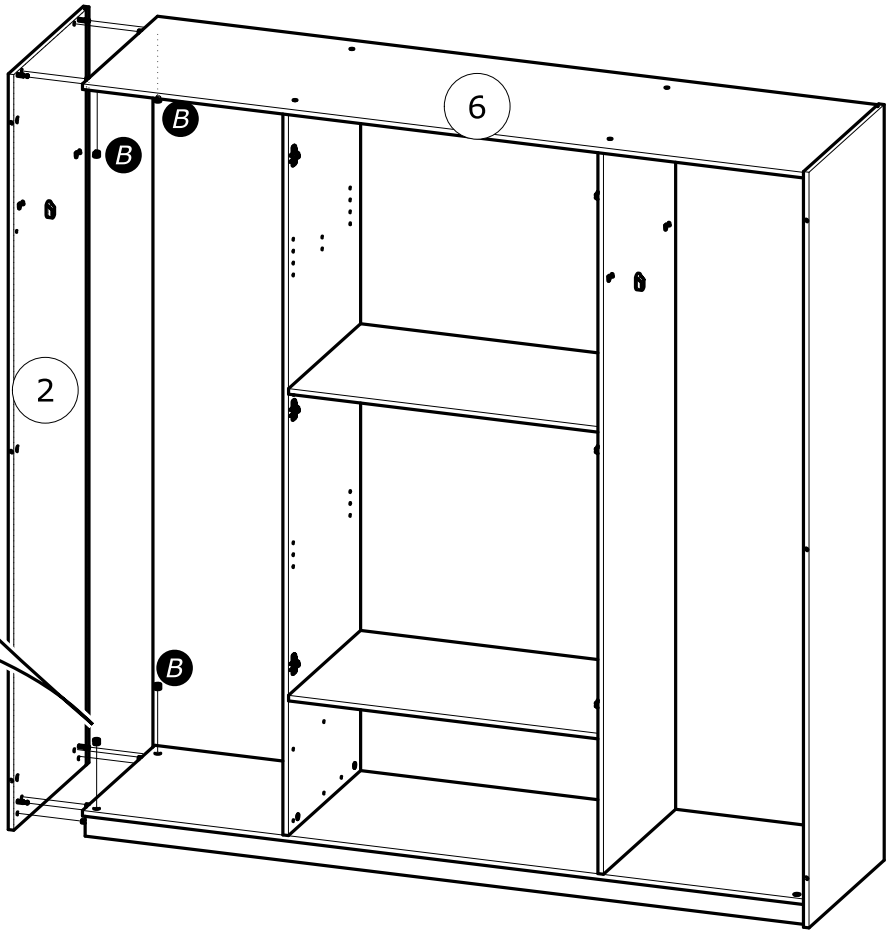

x2

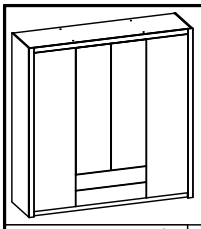

22

N x2

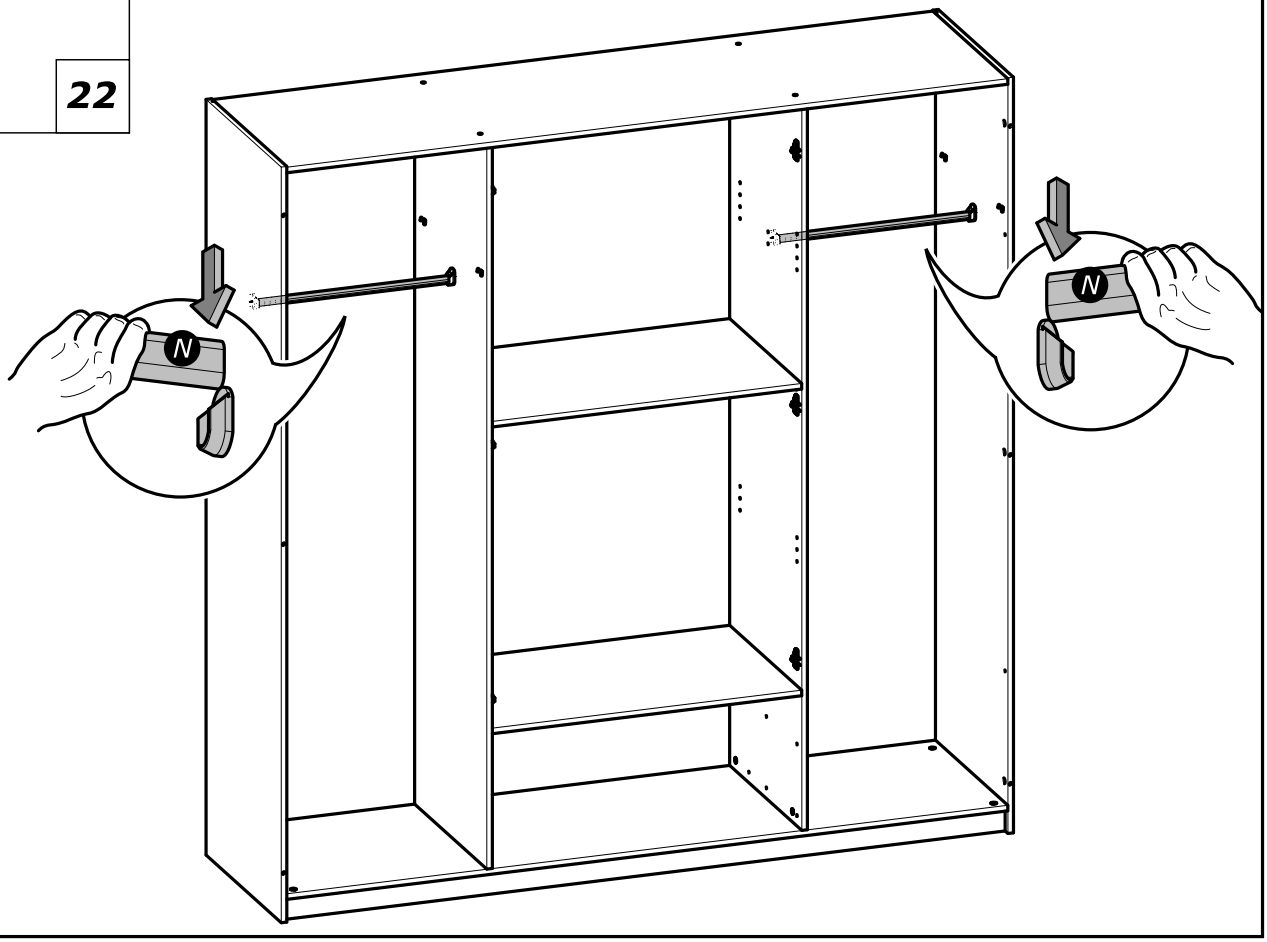

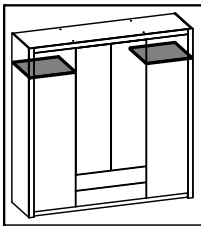

23

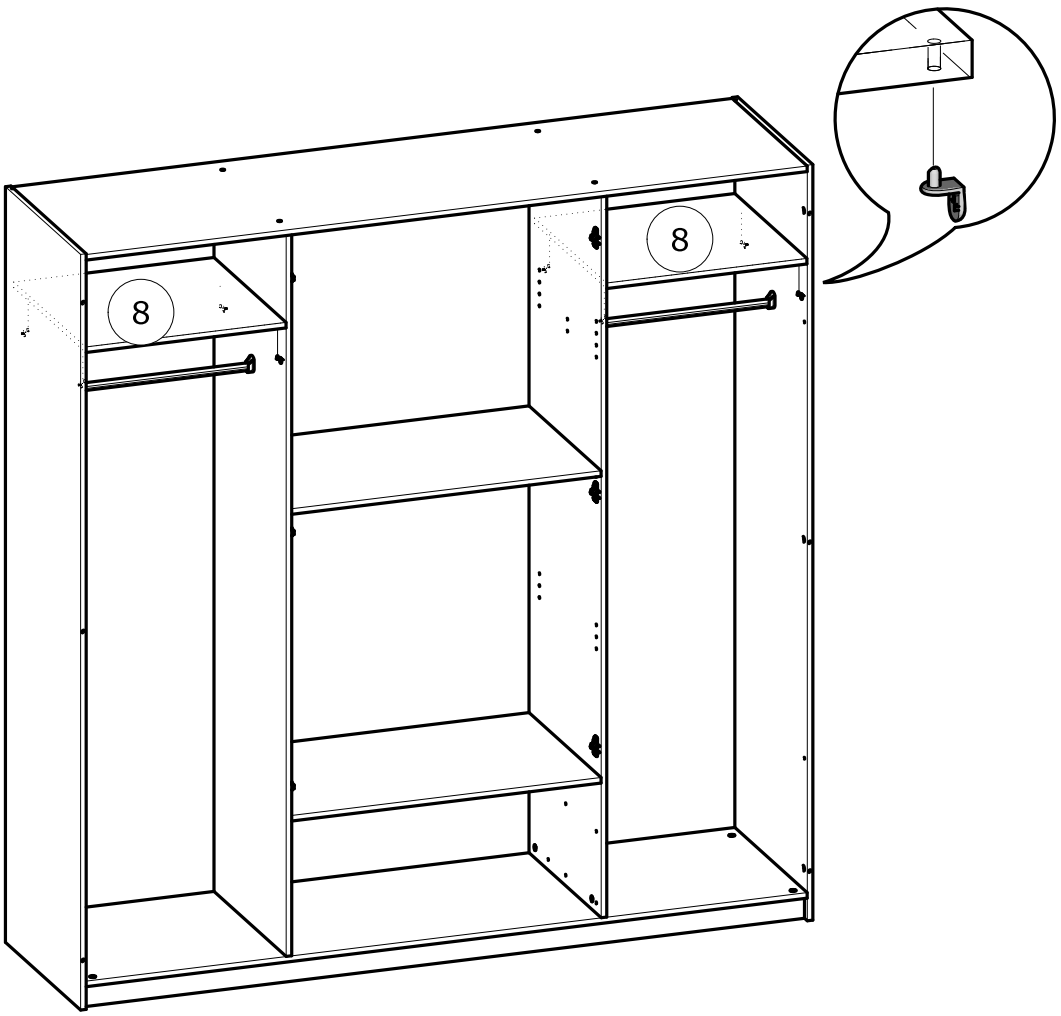

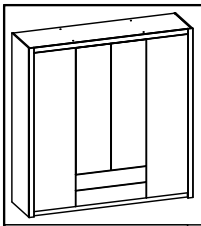

24

AB x5

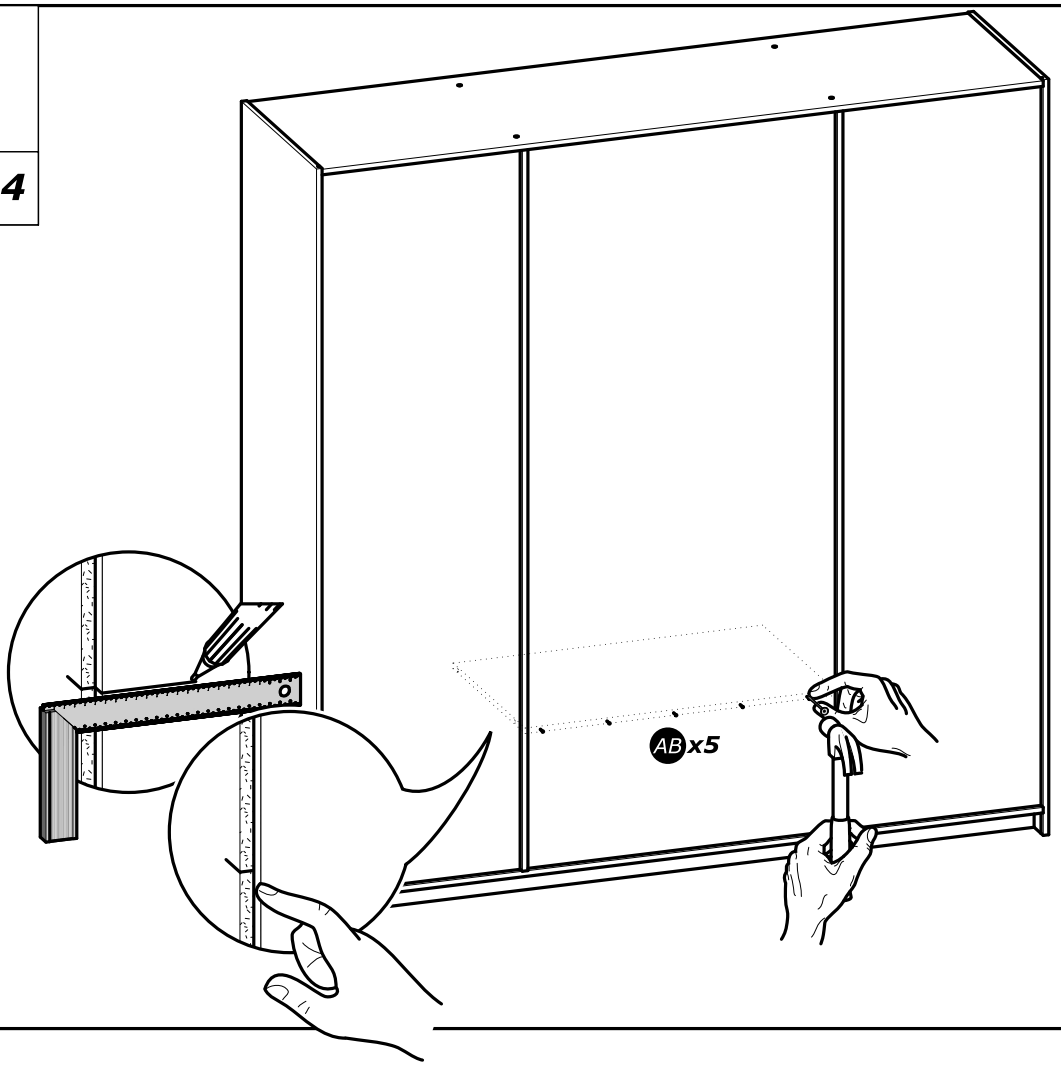

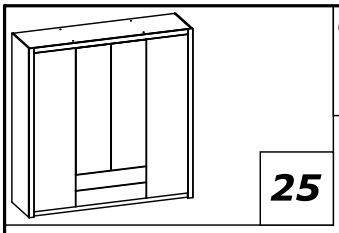

25

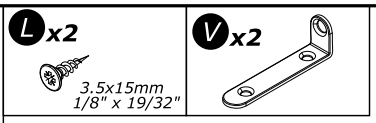

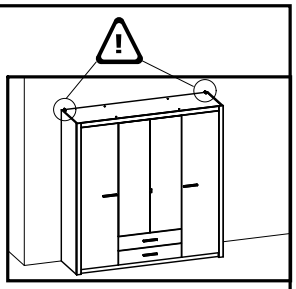

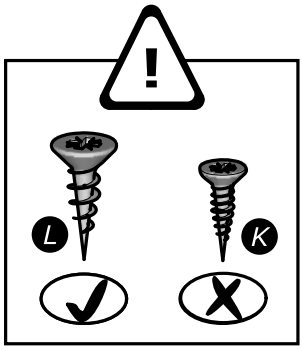

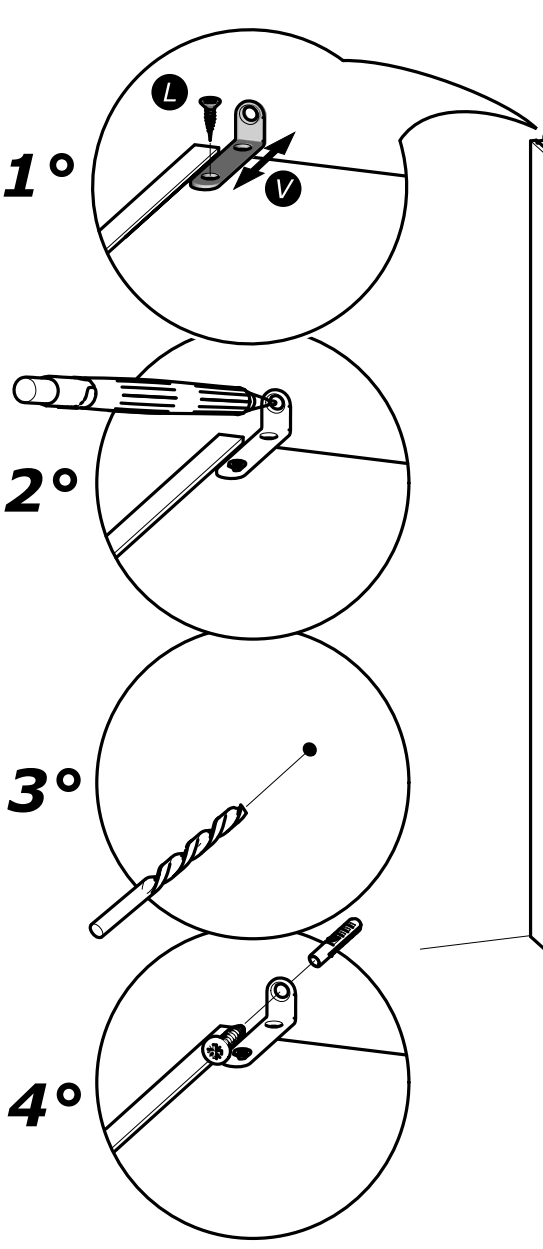

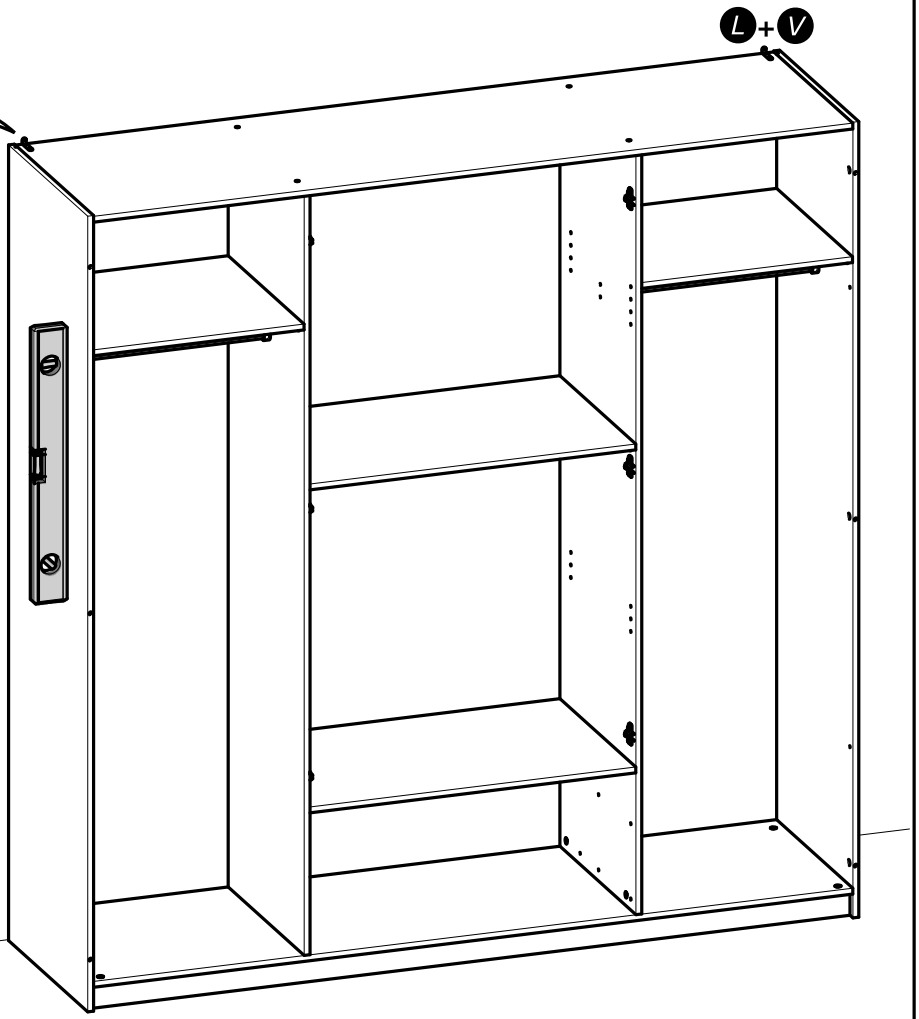

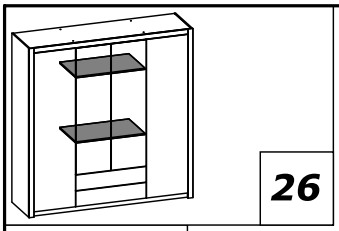

26

Y x8

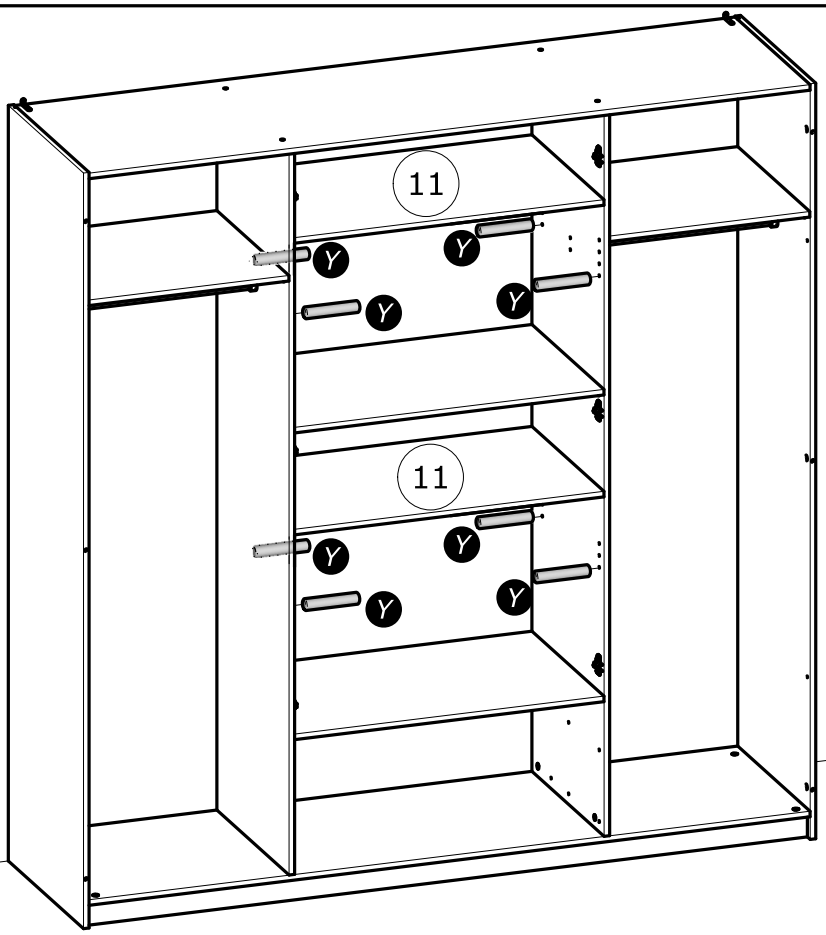

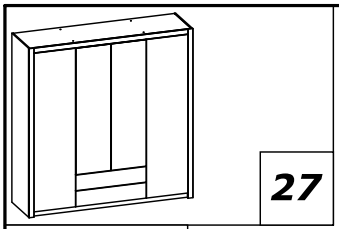

27

D x2

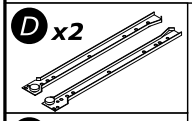

J x12

6.3x9mm
1/4" x 11/32"

K x4

3x12mm
1/8" x 15/32"

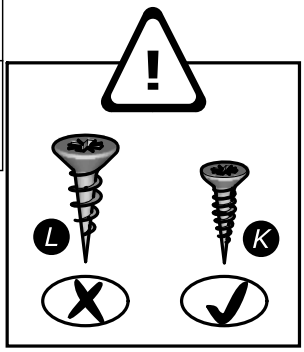

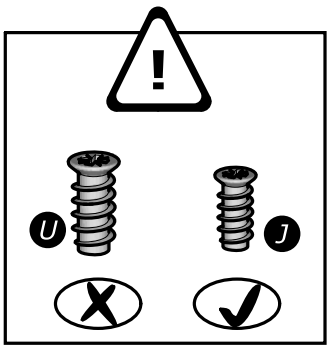

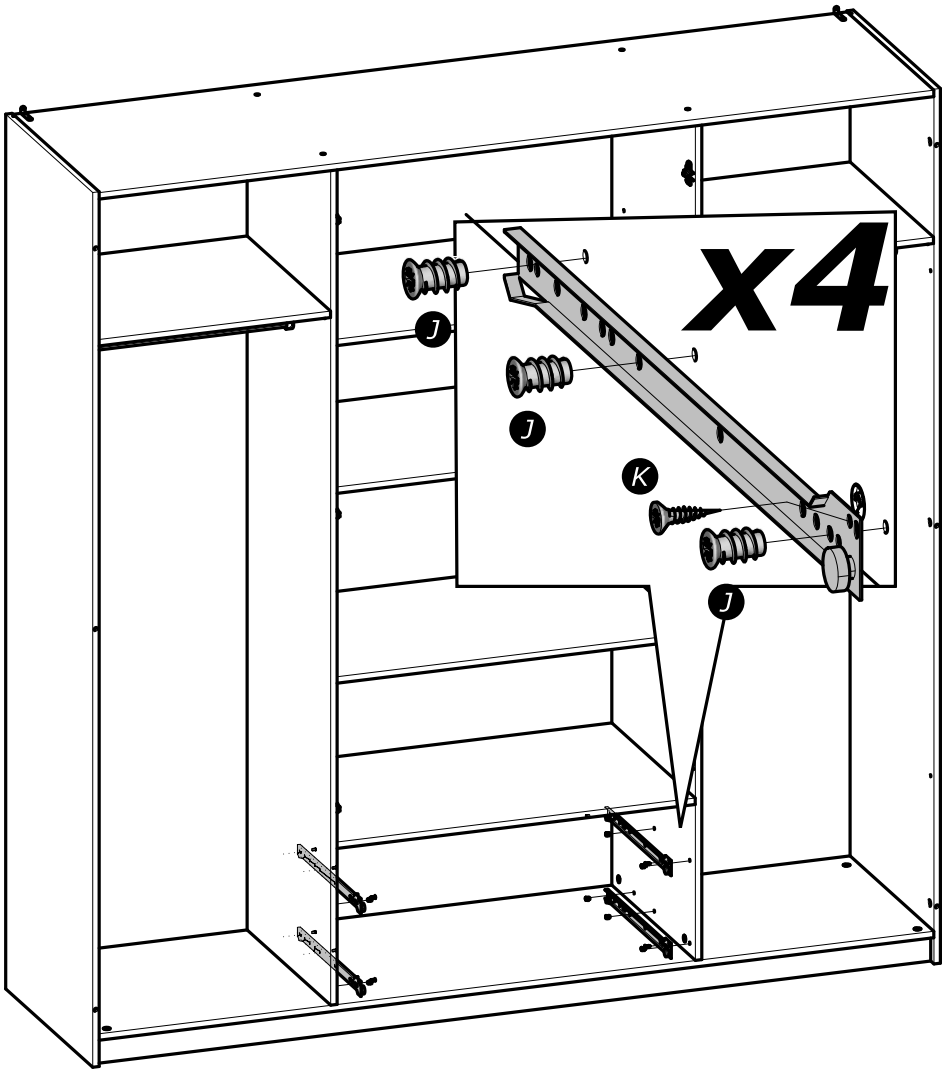

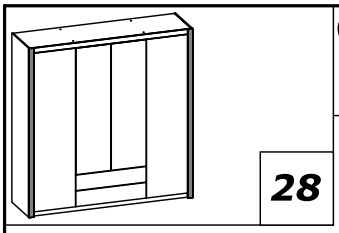

28

A x6

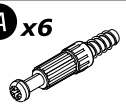

E x4

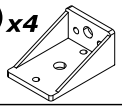

S x6

H=4mm
H=3/16"

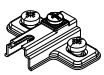

U x4

6.3x13mm
1/4" x 1/2"

x2

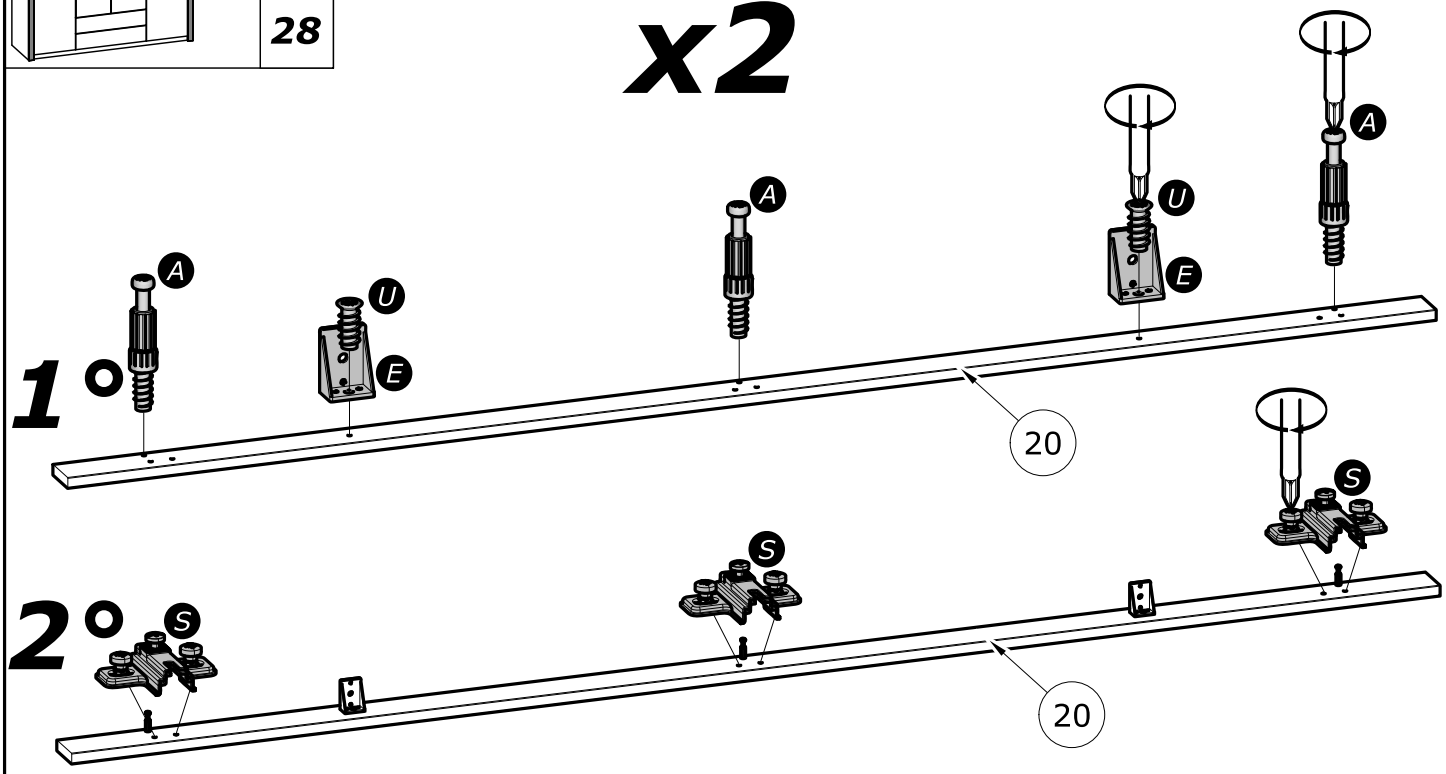

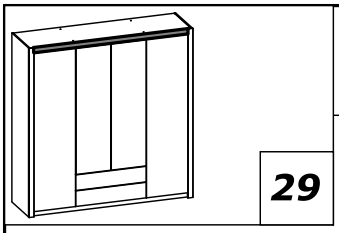

29

E x5

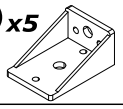

U x5

6.3x13mm
1/4" x 1/2"

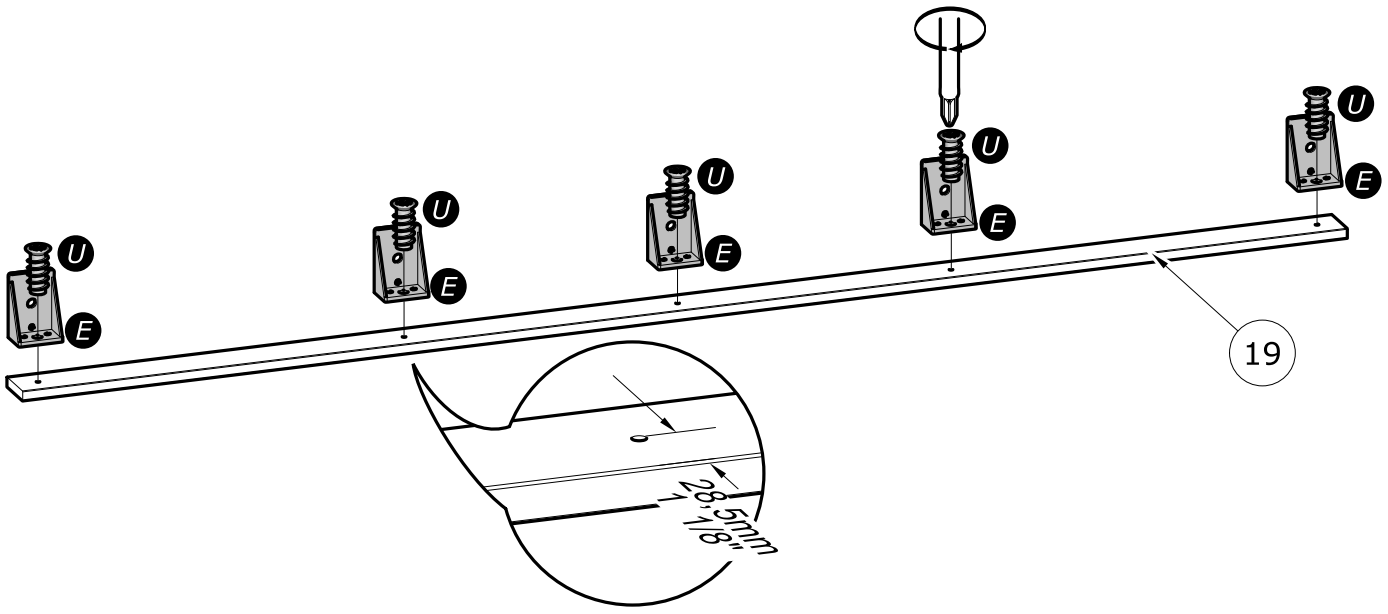

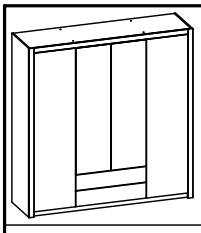

30

B x6	U x9
Ø15mm Ø19/32"	6.3x13mm 1/4" x 1/2"

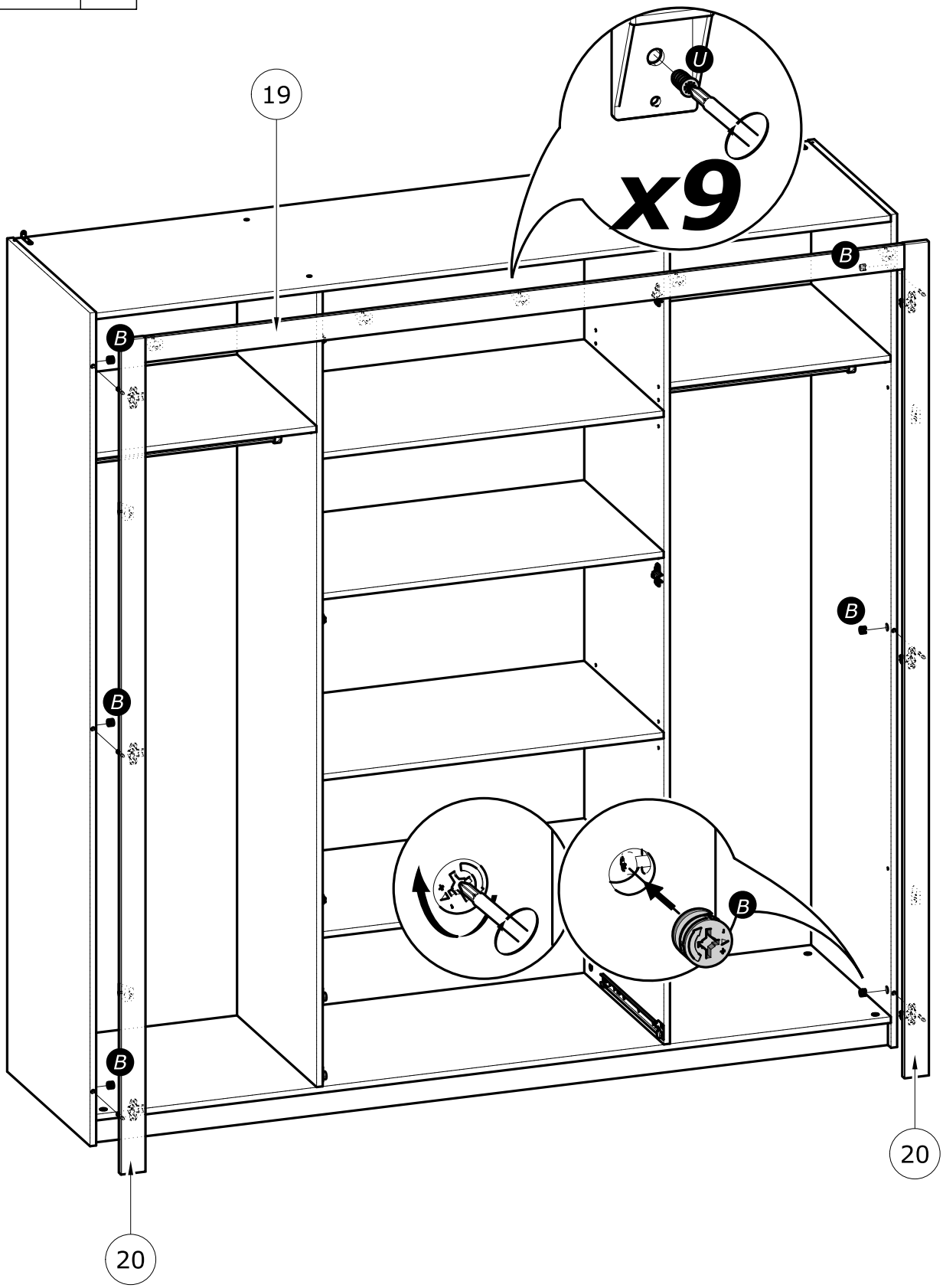

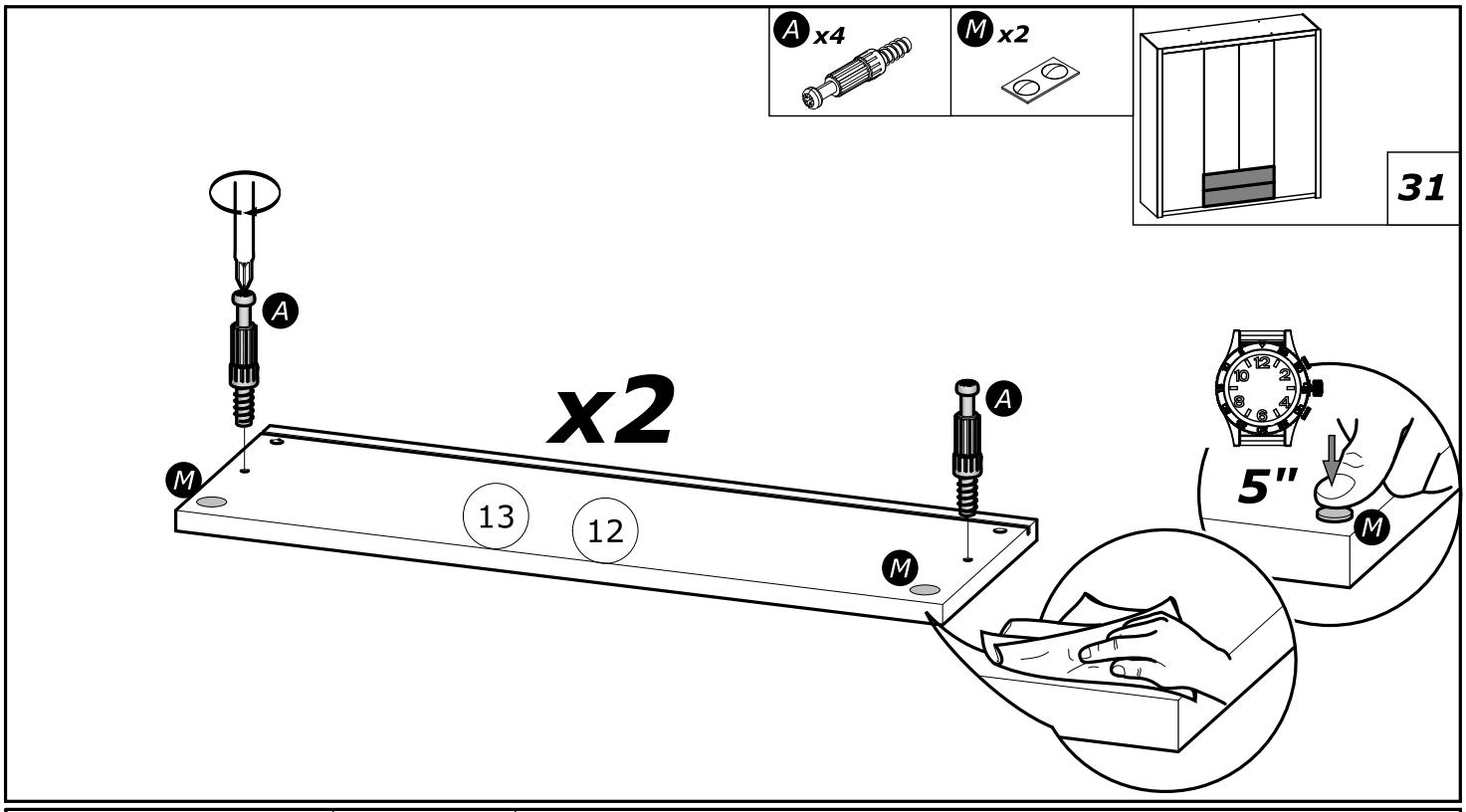
A x4
M x2
31
A
x2
M
13
12
A
M
5"
M

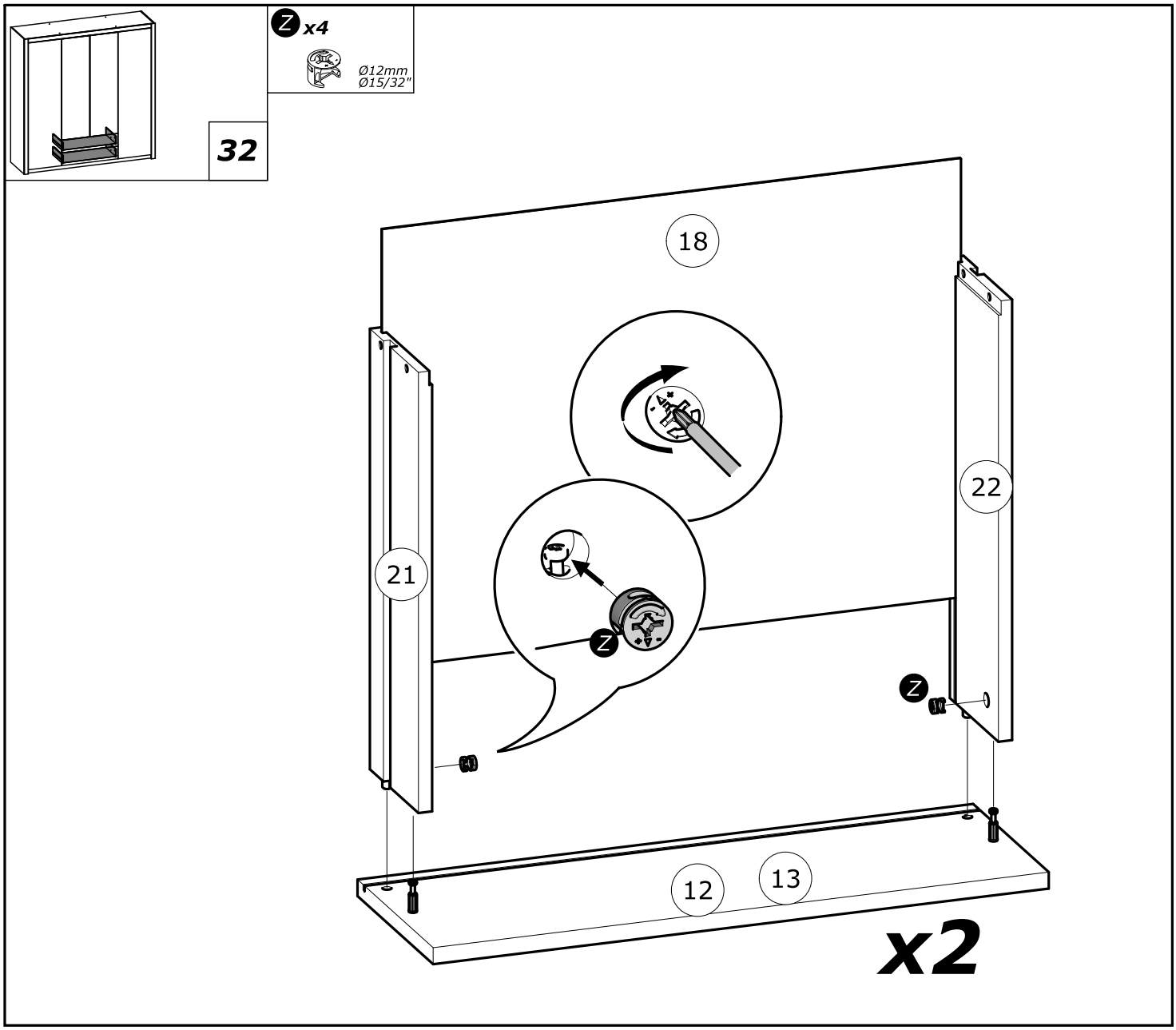
Z x4
Ø12mm
Ø15/32"
32
18
22
21
Z
Z
12
13
x2

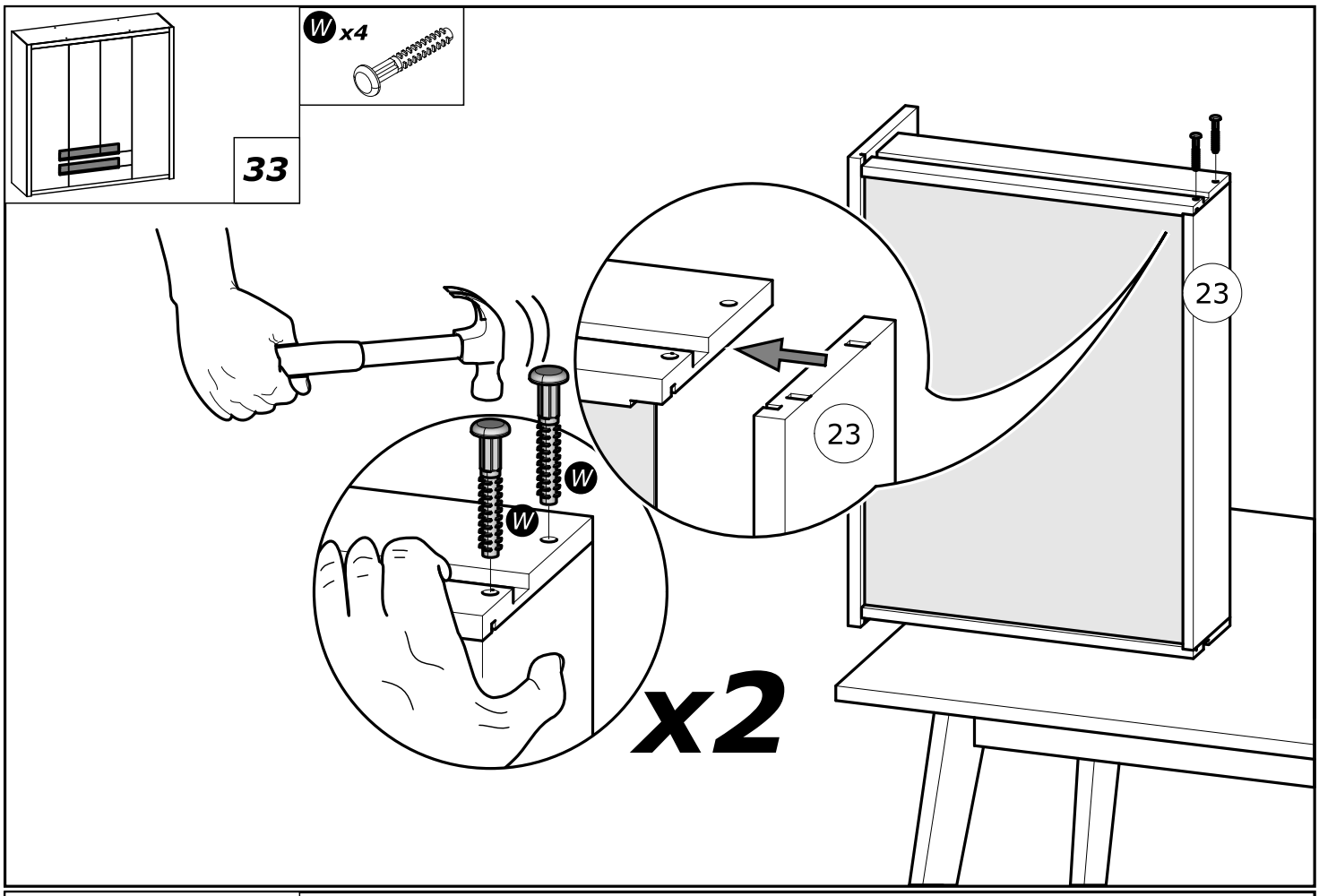
W x4
33
23
23
W
W
x2

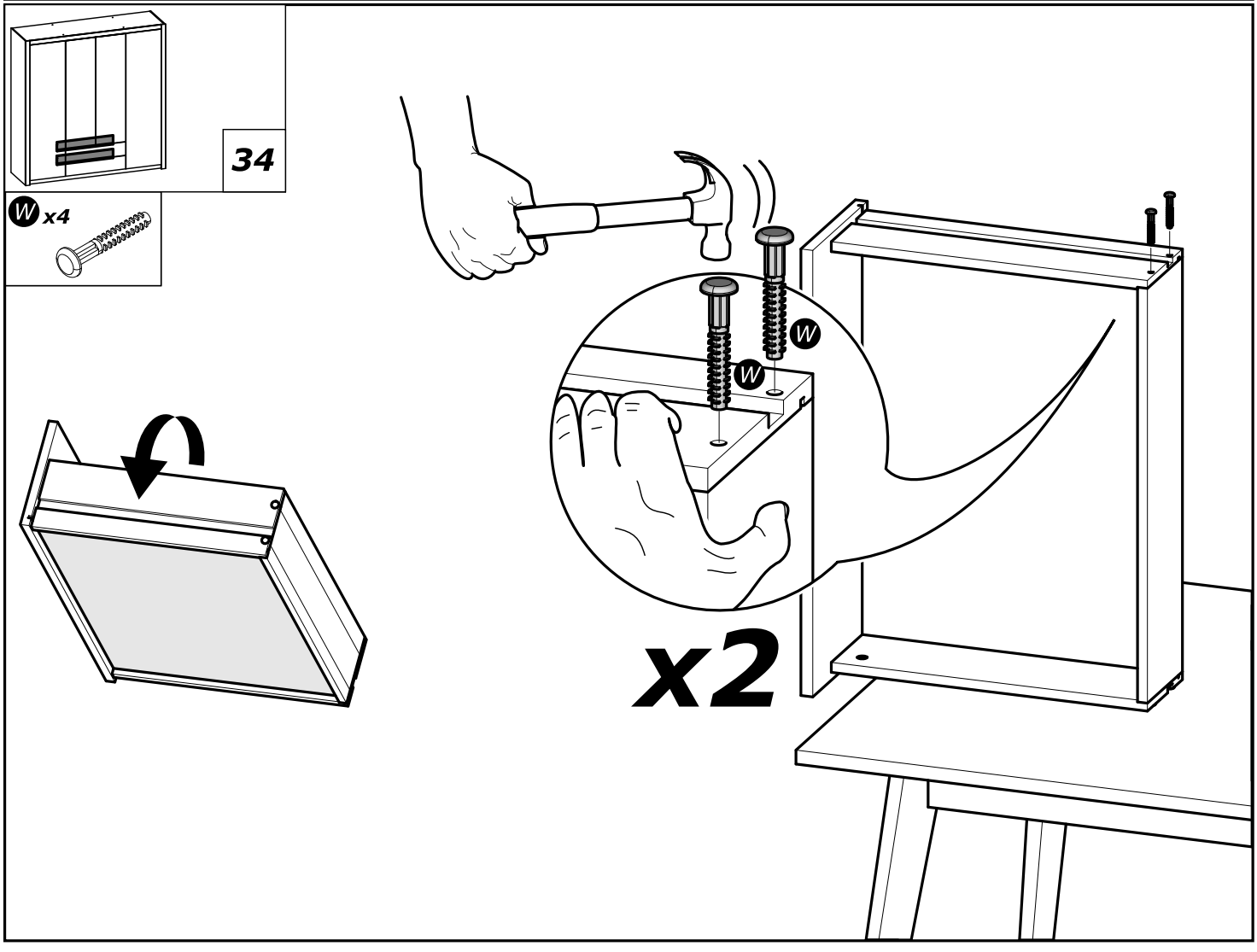
34
W x4
W
W
x2

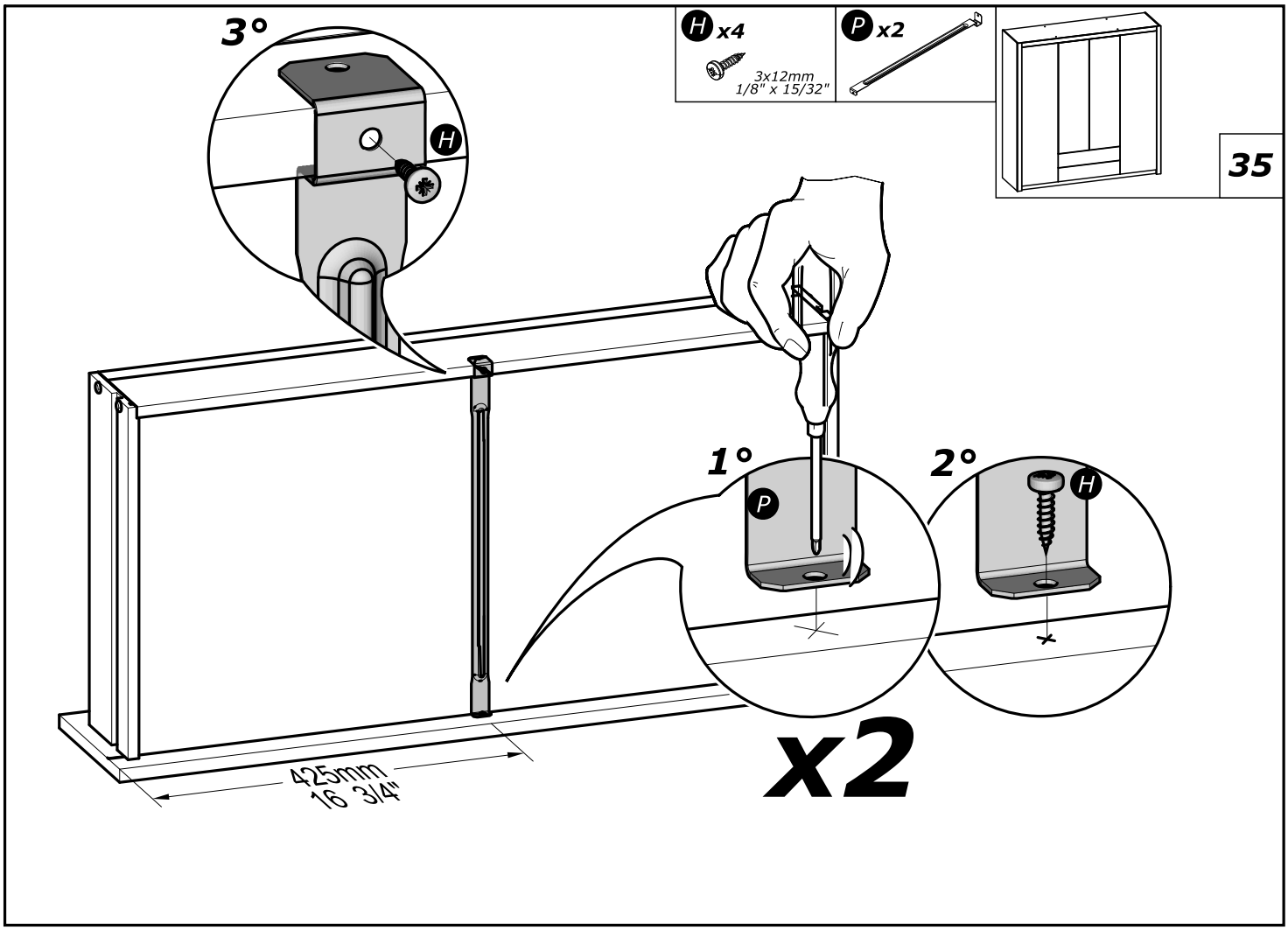

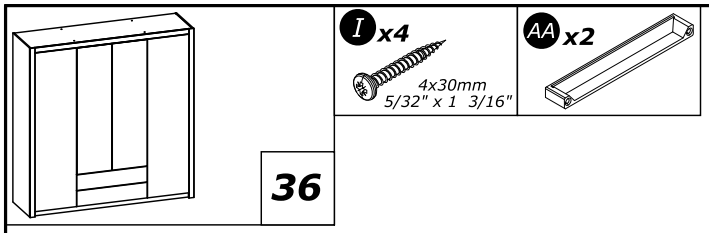

www.Demeyere.fr

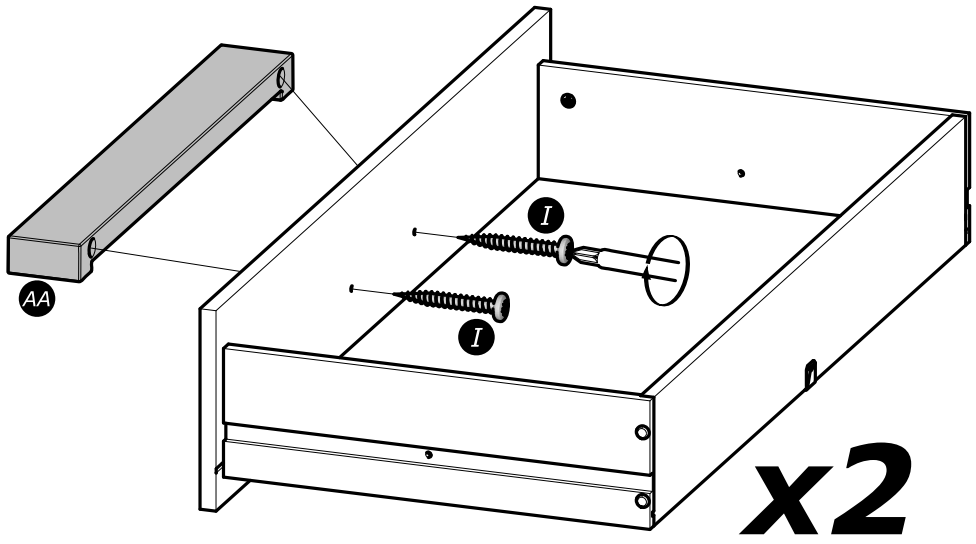

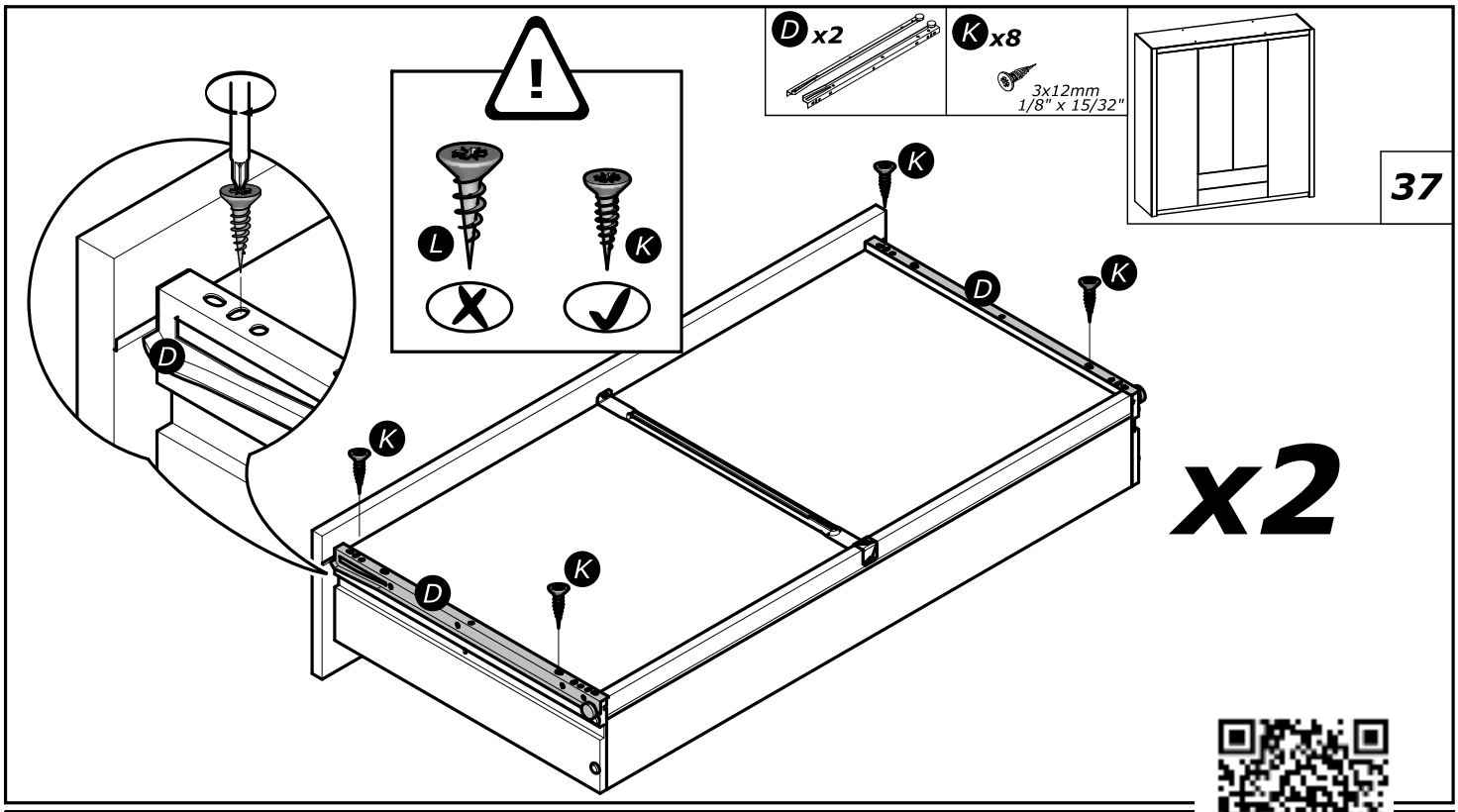

www.Demeyere.fr

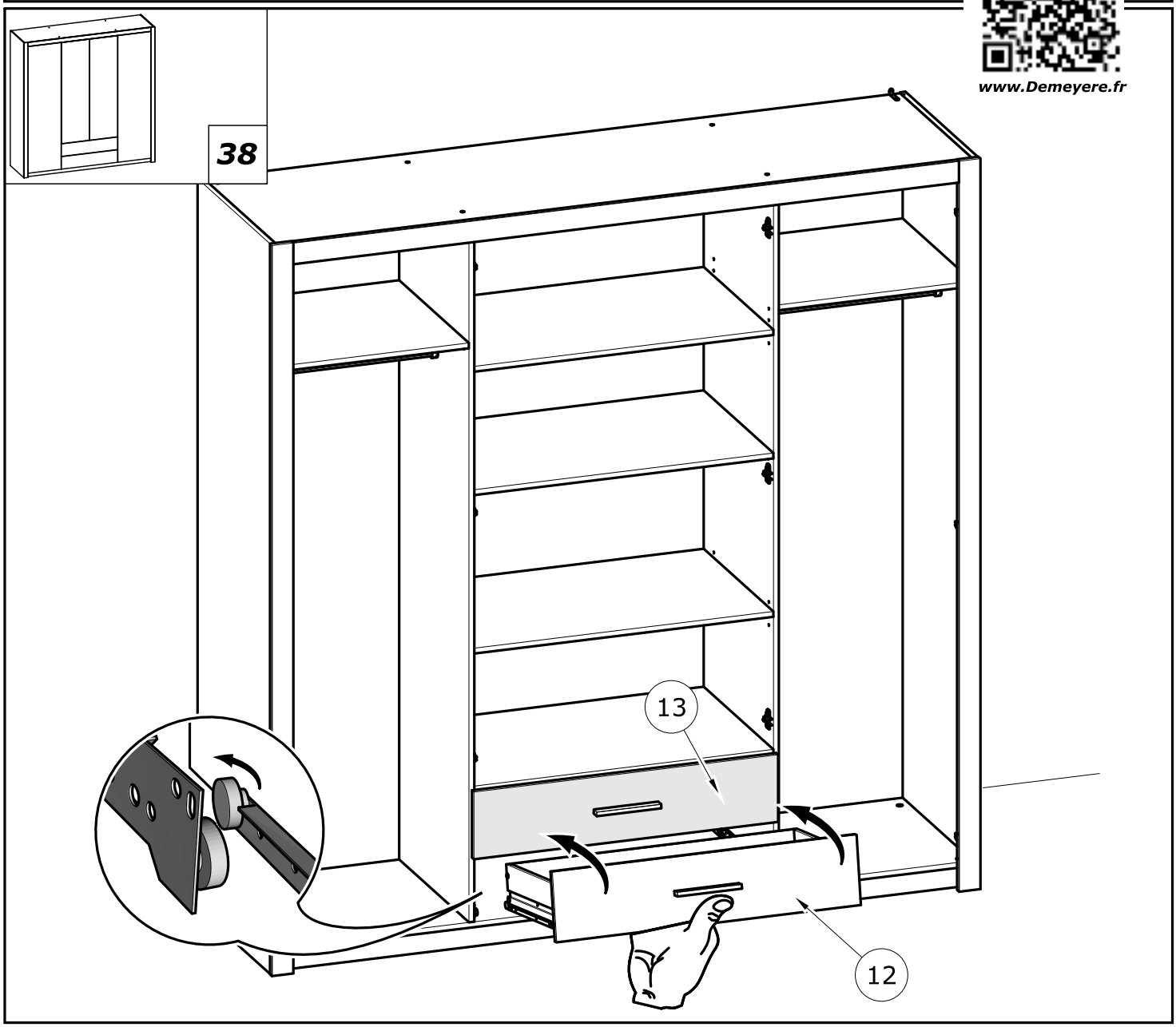

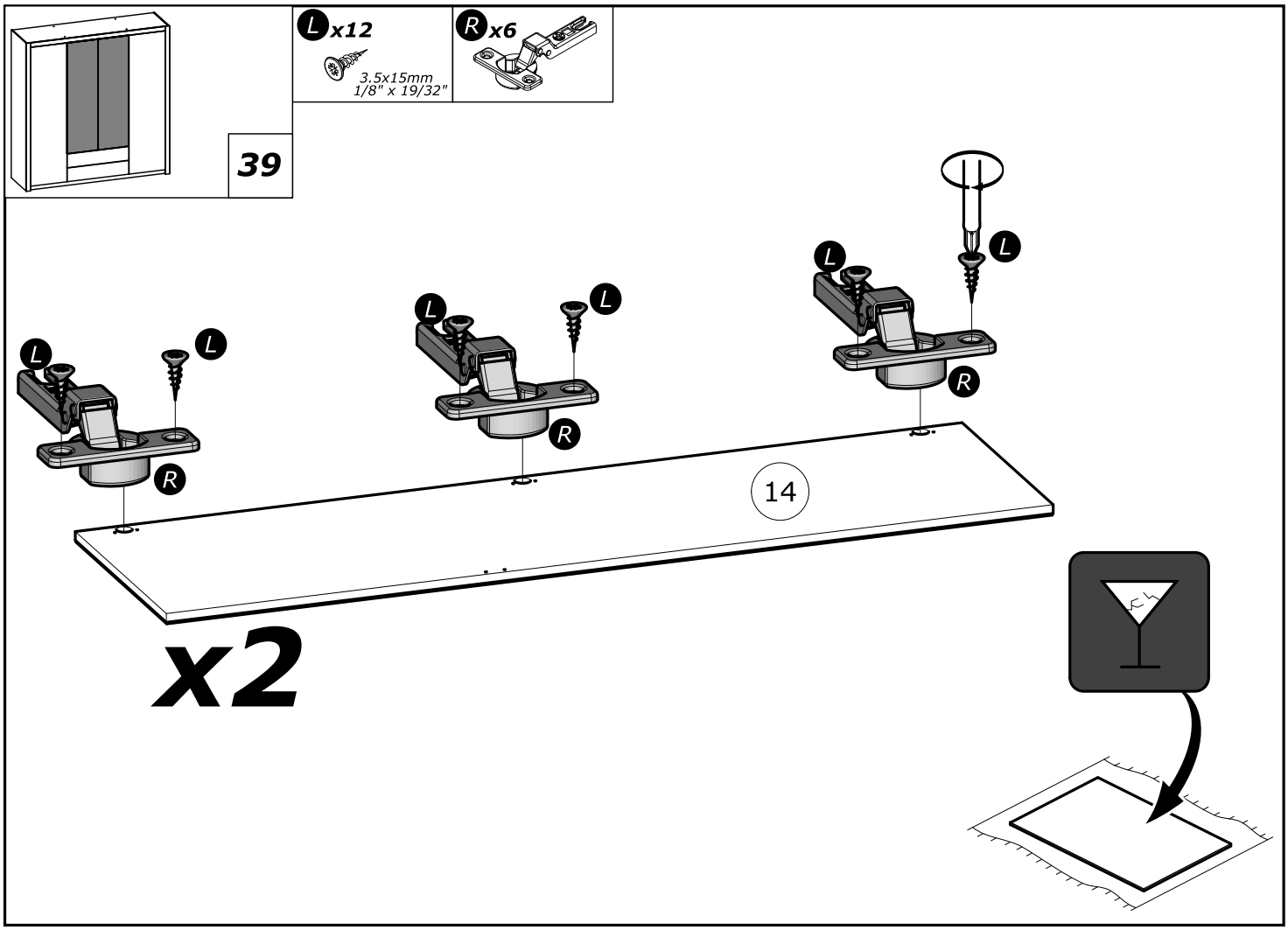
L x12
3.5x15mm
1/8" x 19/32"
R x6
39
L
R
14
x2

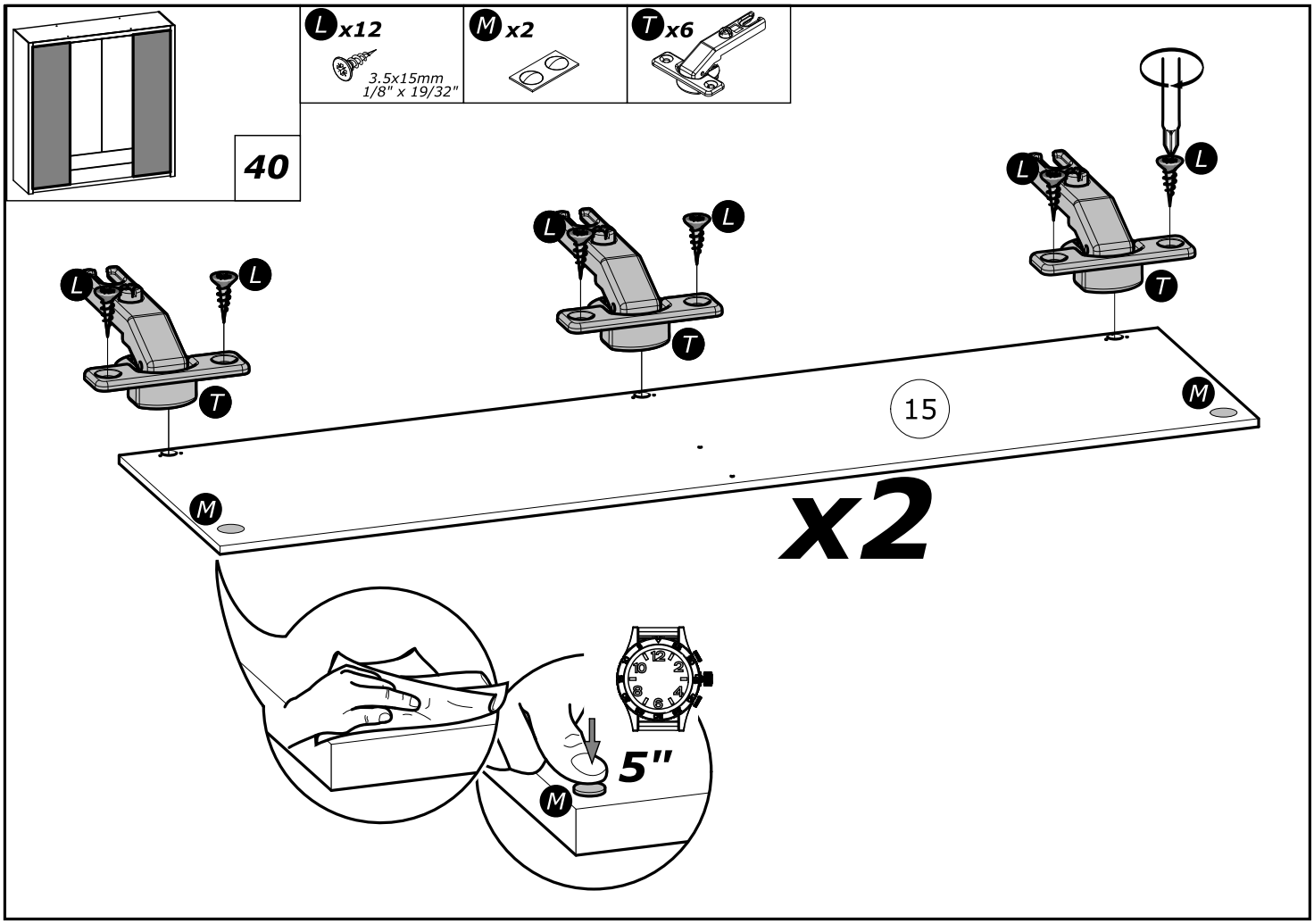
L x12
3.5x15mm
1/8" x 19/32"
M x2
T x6
40
L
T
M
15
x2
5"

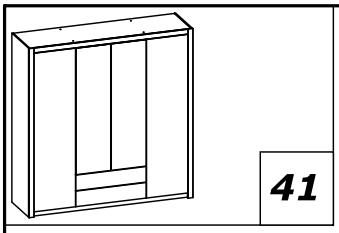

41

x2

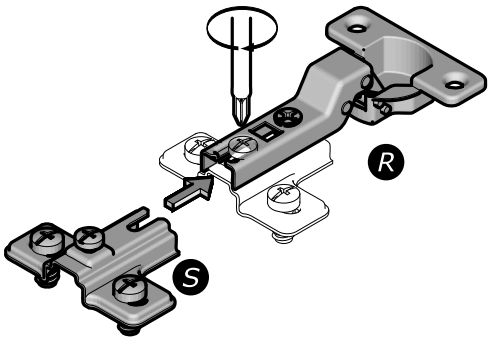

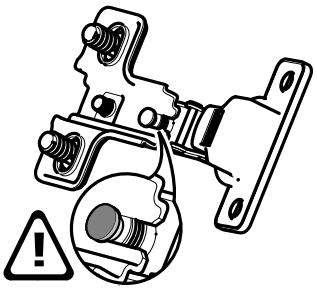

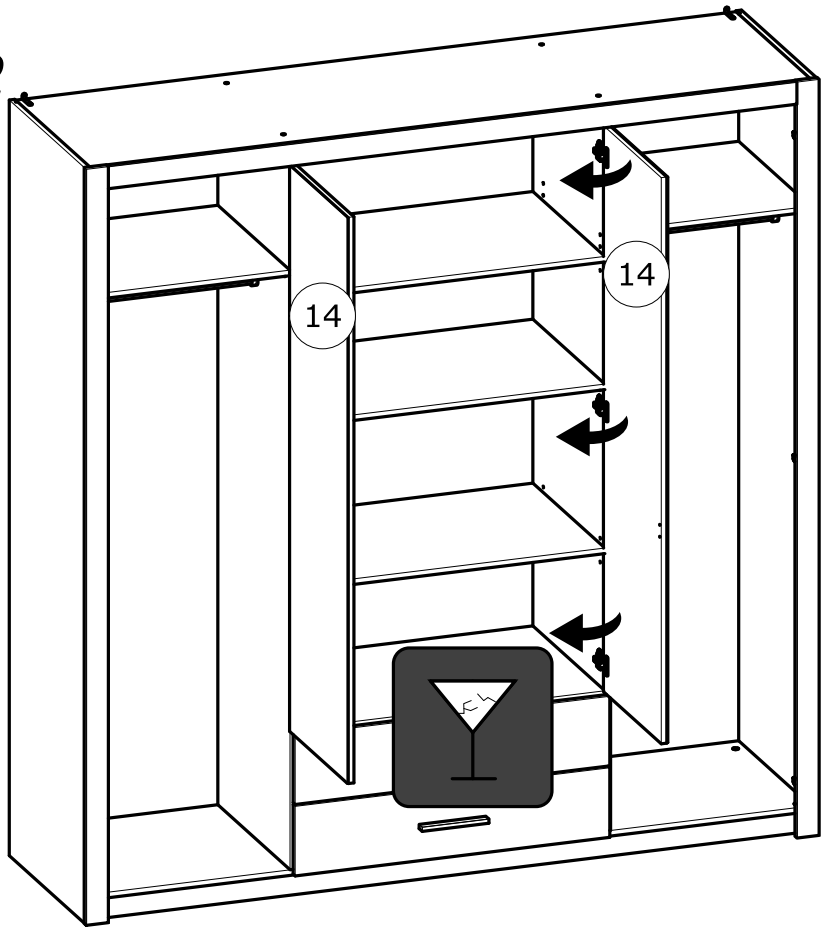

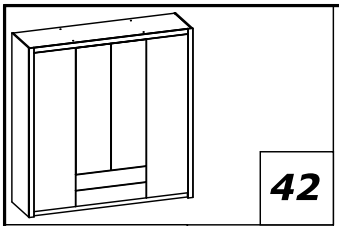

42

L x2

3.5x15mm
1/8" x 19/32"

M x1

Q x1

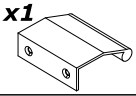

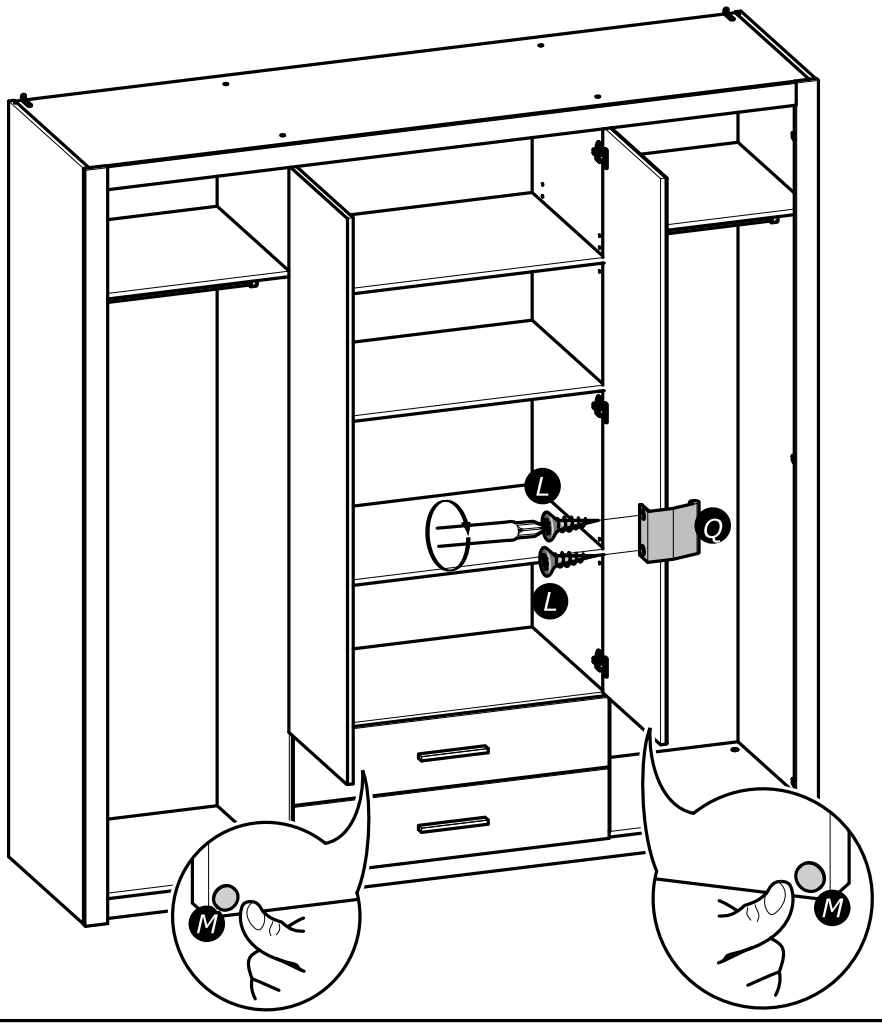

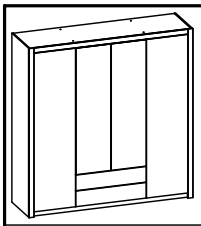

43

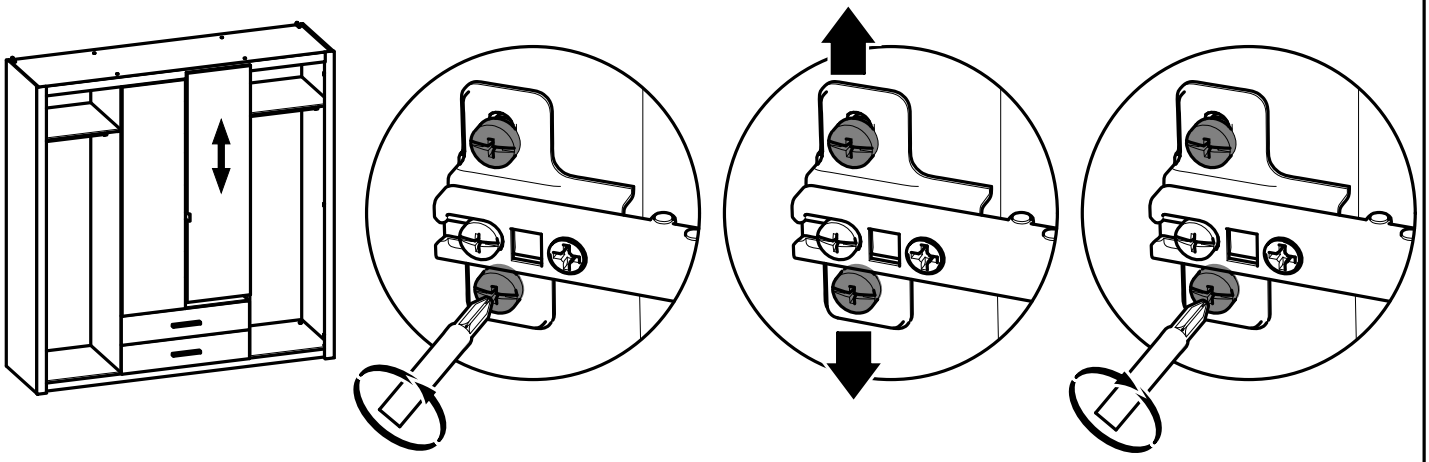

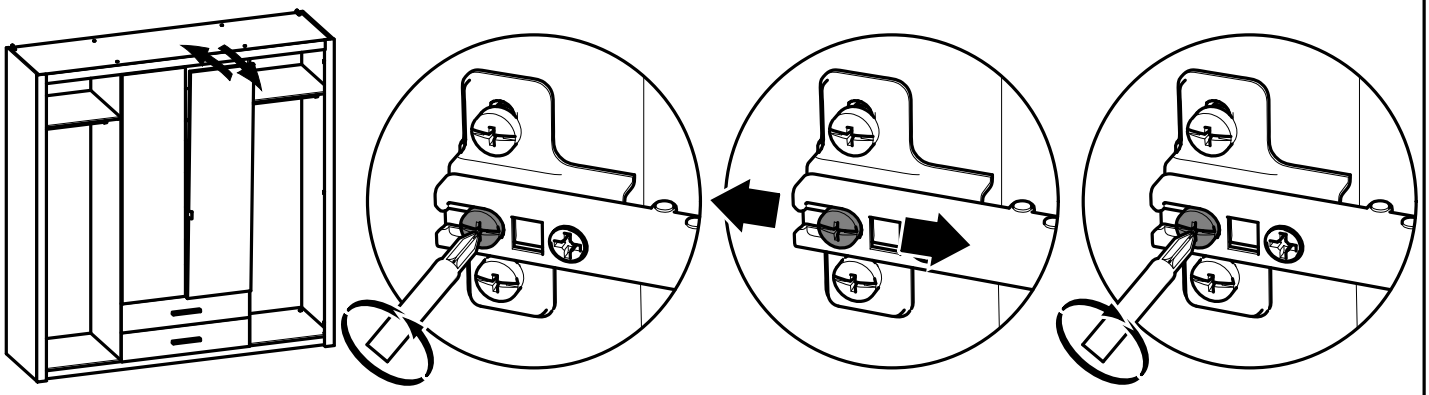

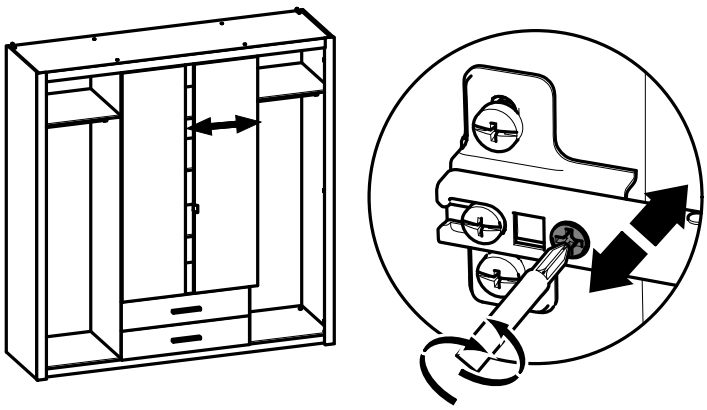

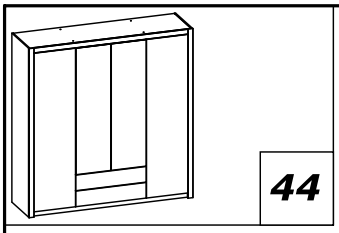

44

T

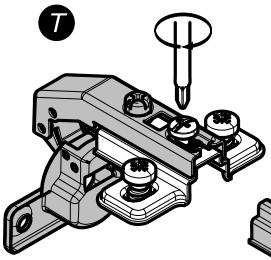

S

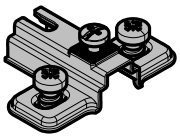

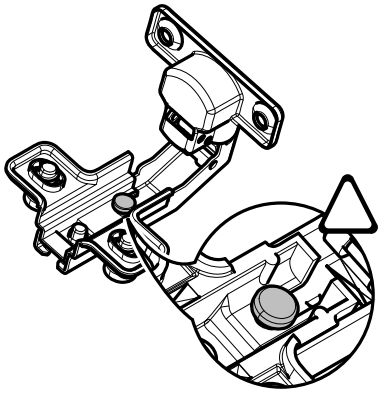

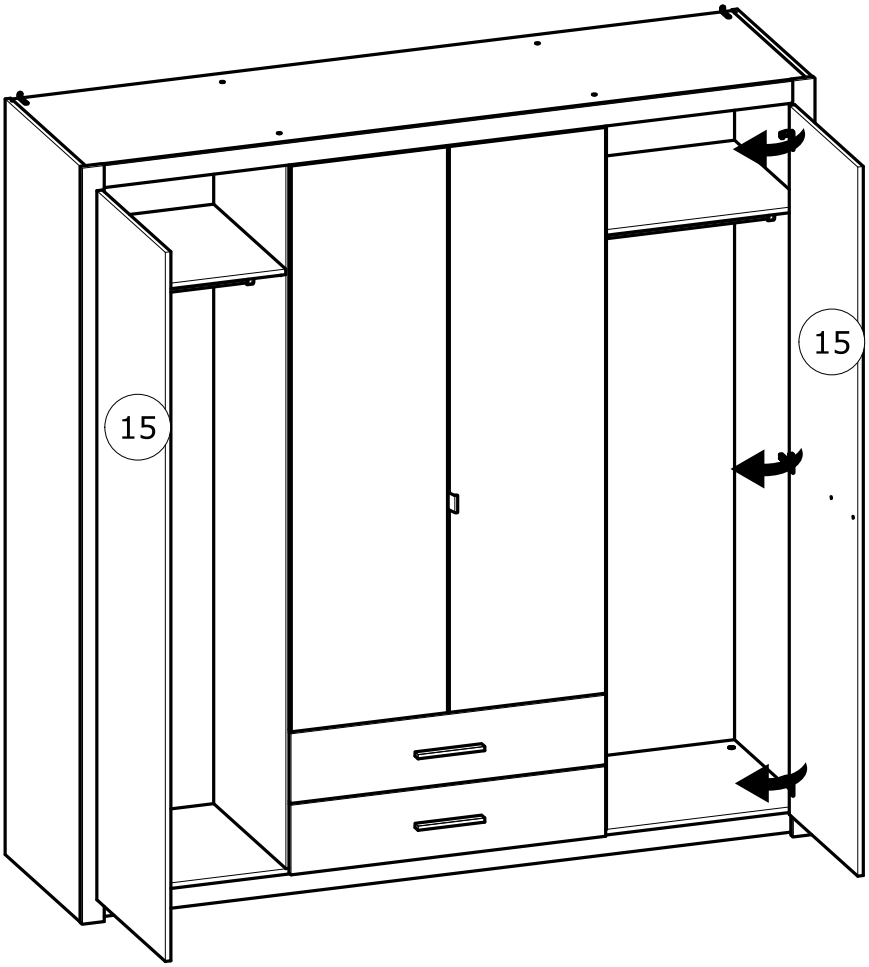

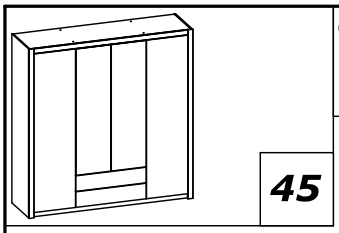

45

I x4

4x30mm
5/32" x 1 3/16"

AA x2

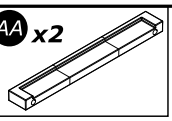

www.Demeyere.fr

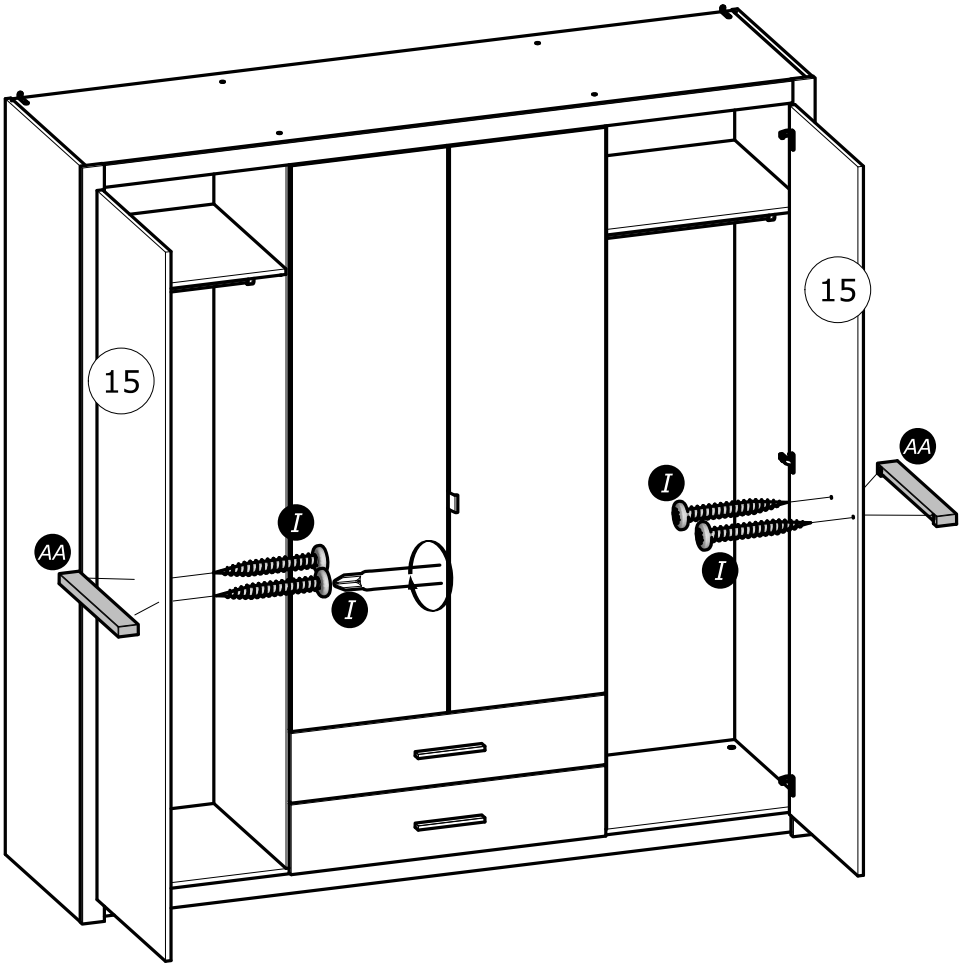

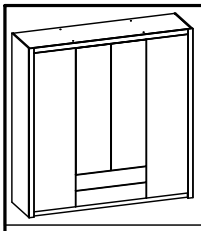

46

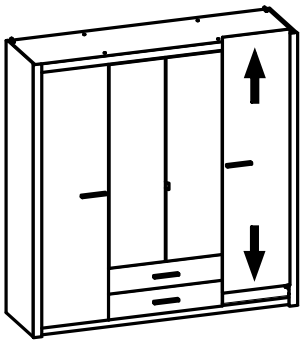

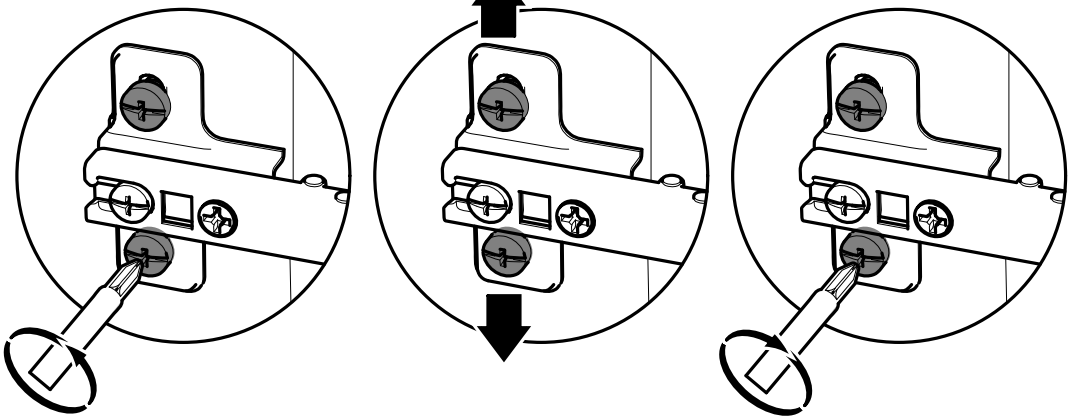

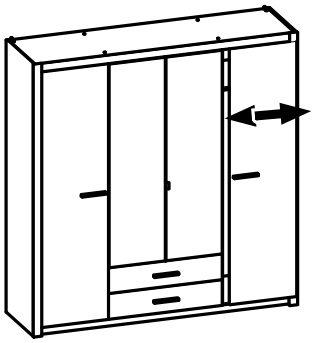

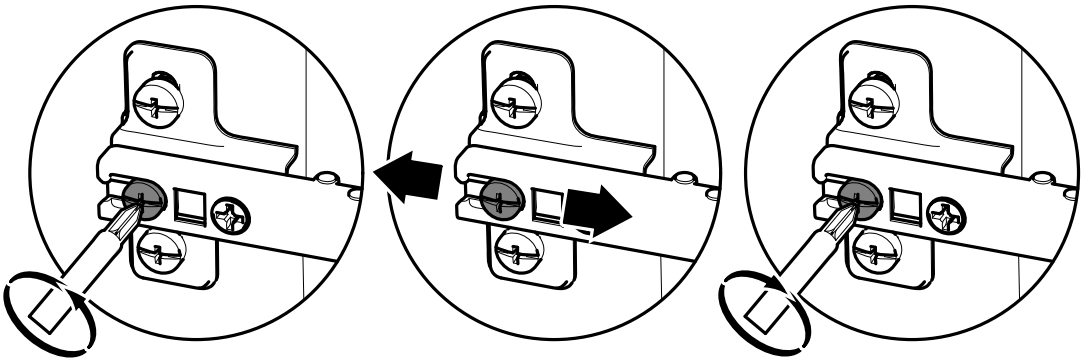

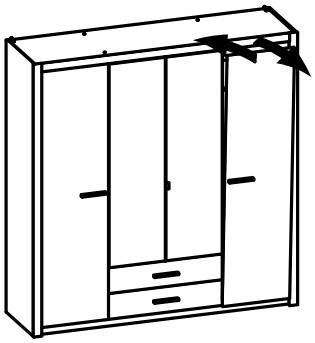

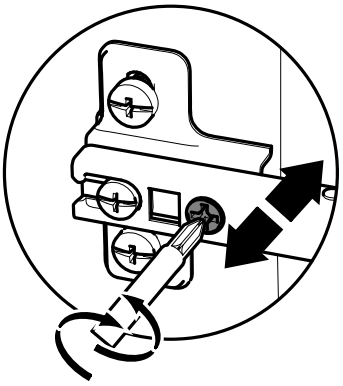

Info tri déchets

www.quefairedemesdechets.fr