Lit ATHENA - KAMILIA - WALLIS - LESLY
ROMANE - FLORA - LUNA

10mn

x2

Edition : 358_2015-01

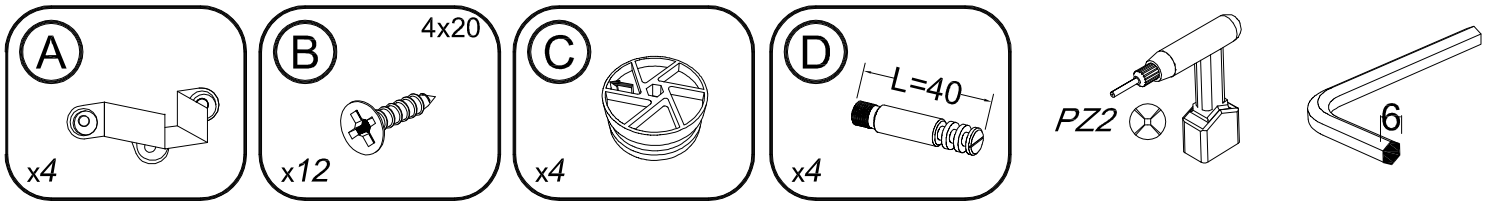

IMPORTANT	Conseil D'ENTRETIEN	IMPORTANT	Cleaning INSTRUCTIONS
GARDEZ VOTRE NOTICE DE MONTAGE. En cas de problèmes, elle sera le moyen le plus clair pour communiquer avec votre magasin.	Dépoussierer avec un chiffon propre sec et doux. Pour les taches rebelles, passer une éponge humide et essuyer dans le sens du fil du bois avec un chiffon sec, propre et doux. EVITER LES SOLVANTS, DILUANTS, ALCOOLS, ABRASIFS, PRODUIT SILICONE.	KEEP YOUR ASSEMBLY INSTRUCTIONS. In the event of a problem, it would be the easiest way to communicate with your retailer.	Wipe with a clean, dry and soft duster. For difficult stains, sponge out then dry in the wood grain by mean with a clean, dry and soft rag. DO NOT USE SOLVANTS, ALCOHOL, ABRASIVES OR SILICONE.

LIT Métal
Métal bed

ATHENA

DESIGNATION DES PIECES pour lit 140 / PART LIST for bed In 140			DIMENSIONS (cm) Pour lit 140 x 190 / DIMENSION FOR BED 140x190
-1ME	GRAND DOSSIER lit métal / HEADBOARD OF METAL BED	x1	*152 x 90 x 3,1*
-2ME	PETIT DOSSIER lit métal / FOOTBOARD OF METAL BED	x1	*152 x 44 x 3,1*
-4	PANS / SIDE RAILS	x2	*190 x 20 x 2,6*
-5	BARRE DE SOMMIER / SLATT SUPPORT	x2	*139,8 x 5 x 2,5*

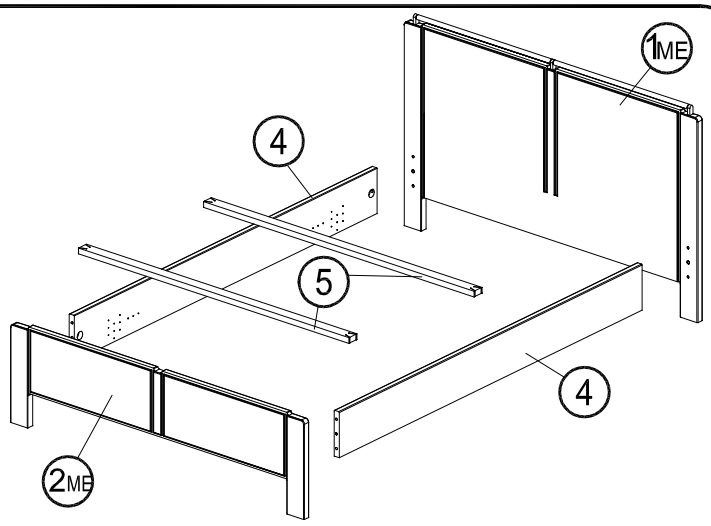

LIT Crosse
Bed with Handrail

ATHENA

DESIGNATION DES PIECES pour lit 140 / PART LIST for bed in 140			DIMENSIONS (cm) Pour lit 140 x 190 / DIMENSION FOR BED 140x190
-1AT	GRAND DOSSIER lit crosse / HEADBOARD OF HANDRAIL BED	x1	*153 x 95 x 3,6*
-2AT	PETIT DOSSIER lit crosse / FOOTBOARD OF HANDRAIL BED	x1	*153 x 53 x 3,6*
-4	PANS / SIDE RAILS	x2	*190 x 20 x 2,6*
-5	BARRE DE SOMMIER / SLATT SUPPORT	x2	*139,8 x 5 x 2,5*

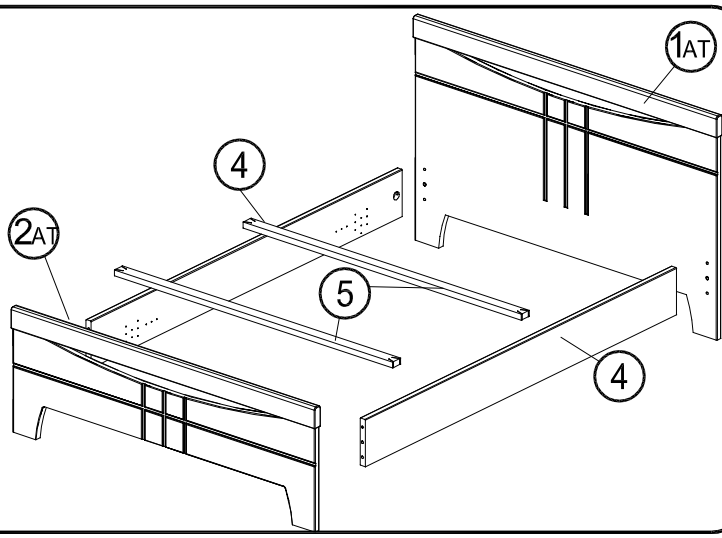

LIT Crosse droite
STRAIGHT TOP RAIL BED

KAMILIA - WALLIS

DESIGNATION DES PIECES pour lit 140 PART LIST for bed In 140			DIMENSIONS (cm) Pour lit 140 x 190 *DIMENSION FOR BED 140x190*
-1KE	GRAND DOSSIER lit crosse droite HEADBOARD OF STRAIGHT TOP RAIL BED	x1	*155 x 100 x 3,5*
-2KE	PETIT DOSSIER lit crosse droite FOOTBOARD OF STRAIGHT TOP RAIL BED	x1	*155 x 59 x 3,5*
-4	PANS SIDE RAILS	x2	*190 x 20 x 2,6*
-5	BARRE DE SOMMIER SLATT SUPPORT	x2	*139,8 x 5 x 2,5*

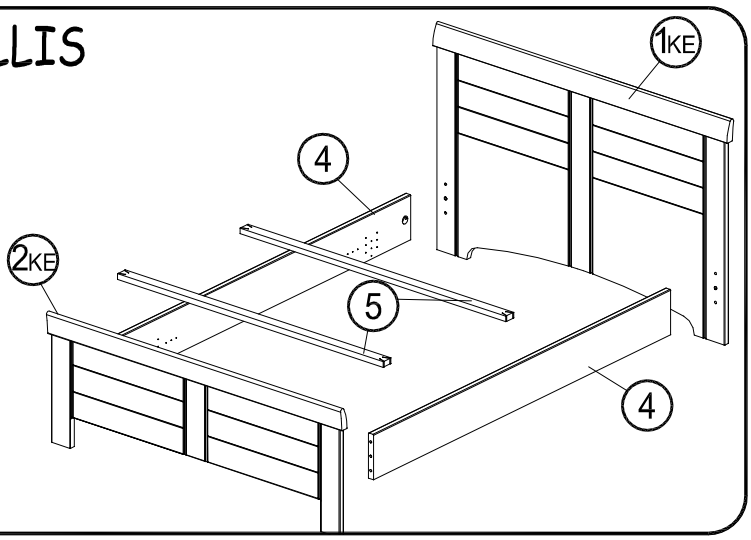

LIT Crosse arrondie
ROUNDED TOP RAIL BED

KAMILIA - WALLIS

DESIGNATION DES PIECES pour lit 140 PART LIST for bed in 140			DIMENSIONS (cm) Pour lit 140 x 190 *DIMENSION FOR BED 140x190*
-1KI	GRAND DOSSIER lit crosse arrondi HEADBOARD OF ROUNDED TOP RAIL BED	x1	*163 x 100 x 3,5*
-2KI	PETIT DOSSIER lit crosse arrondi FOOTBOARD OF ROUNDED TOP RAIL BED	x1	*163 x 61 x 3,5*
-4	PANS SIDE RAILS	x2	*190 x 20 x 2,6*
-5	BARRE DE SOMMIER SLATT SUPPORT	x2	*139,8 x 5 x 2,5*

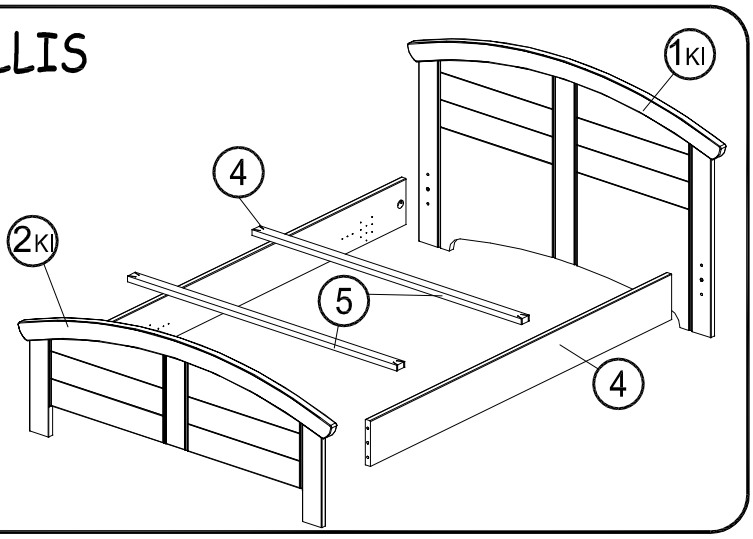

LIT
Bed

LESLY

DESIGNATION DES PIECES pour lit 140 PART LIST for bed in 140			DIMENSIONS (cm) Pour lit 140 x 190 *DIMENSION FOR BED 140x190*
-1LE	GRAND DOSSIER lit 140 HEADBOARD OF BED IN 140	x1	*173 x 103 x 3,1*
-2LE	PETIT DOSSIER en 140 FOOTBOARD OF BED IN 140	x1	*149 x 53 x 3,1*
-4	PANS SIDE RAILS	x2	*190 x 20 x 2,6*
-5	BARRE DE SOMMIER SLATT SUPPORT	x2	*139,8 x 5 x 2,5*

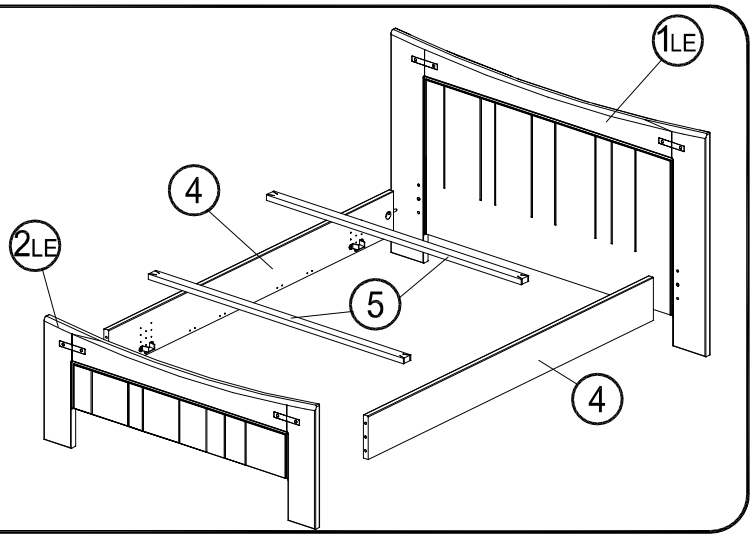

LIT crosse ROMANE
Bed with Handrail

DESIGNATION DES PIECES pour lit 140 PART LIST for bed In 140			DIMENSIONS (cm) Pour lit 140 x 190 *DIMENSION FOR BED 140x190*
-1	GRAND DOSSIER lit crosse HEADBOARD OF STRAIGHT TOP RAIL BED	x1	*172 x 110 x 7,5*
-2	PETIT DOSSIER lit crosse FOOTBOARD OF STRAIGHT TOP RAIL BED	x1	*152 x 60 x 7,5*
-4	PANS SIDE RAILS	x2	*191 x 23 x 2,6*
-5	BARRE DE SOMMIER SLATT SUPPORT	x2	*140,3 x 5 x 2,5*

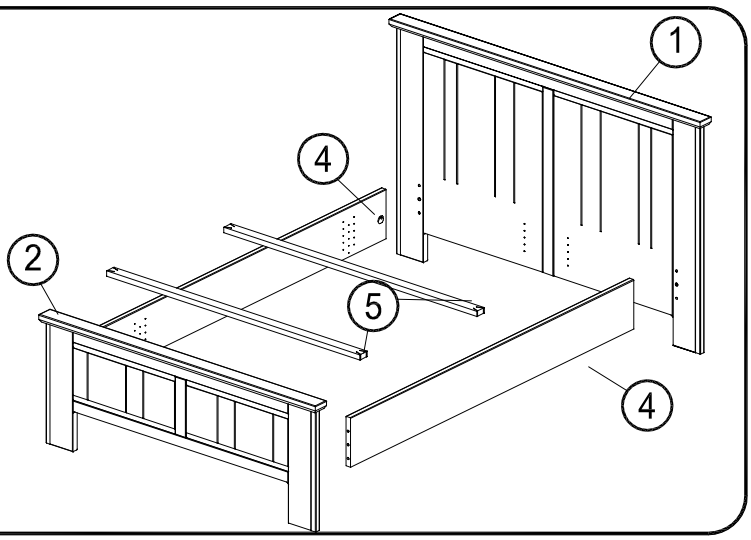

LIT FLORA
BED

DESIGNATION DES PIECES pour lit 140 PART LIST for bed in 140			DIMENSIONS (cm) Pour lit 140 x 190 *DIMENSION FOR BED 140x190*
-1KI	GRAND DOSSIER lit HEADBOARD OF BED	x1	*180 x 110 x 3,5*
-2KI	PETIT DOSSIER lit FOOTBOARD OF BED	x1	*147 x 52 x 3,5*
-4	PANS SIDE RAILS	x2	*191 x 23 x 2,6*
-5	BARRE DE SOMMIER SLATT SUPPORT	x2	*140,3 x 5 x 2,5*

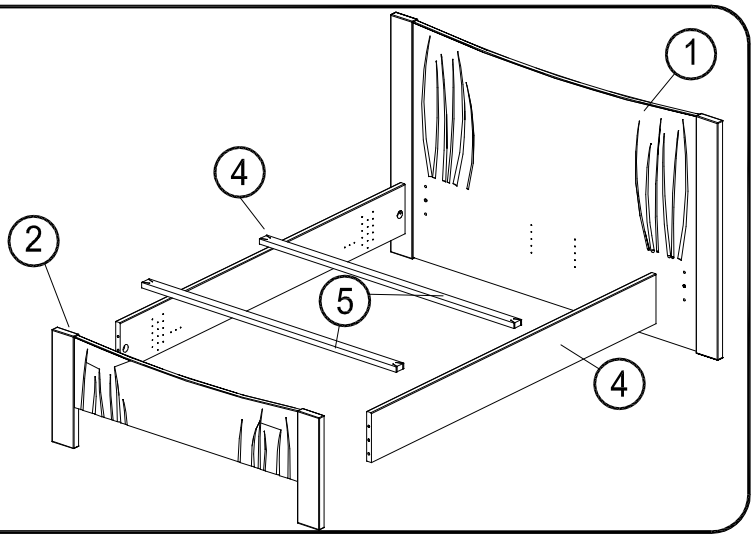

LIT LUNA
BED

DESIGNATION DES PIECES pour lit 140 PART LIST for bed in 140			DIMENSIONS (cm) Pour lit 140 x 190 *DIMENSION FOR BED 140x190*
-1KI	GRAND DOSSIER lit HEADBOARD OF BED	x1	*170 x 110 x 2,6*
-2KI	PETIT DOSSIER lit FOOTBOARD OF BED	x1	*147 x 42,5 x 3*
-4	PANS SIDE RAILS	x2	*191 x 23 x 2,6*
-5	BARRE DE SOMMIER SLATT SUPPORT	x2	*140,3 x 5 x 2,5*

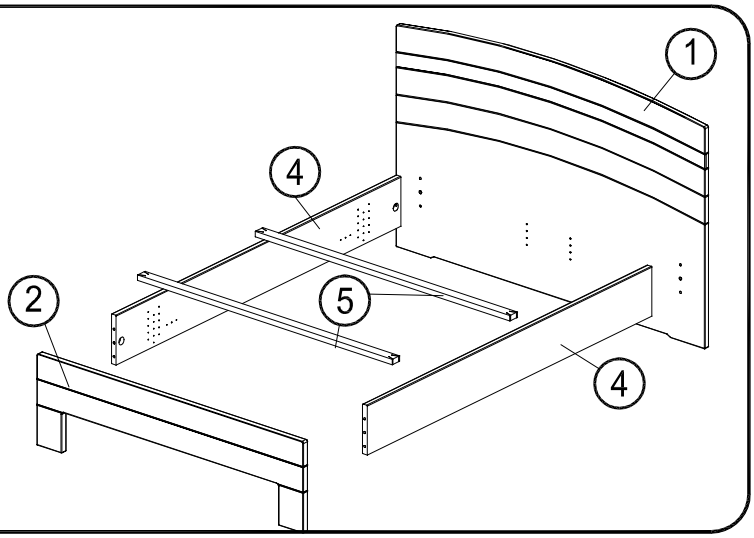

MONTAGE

SETTING

Lit ATHENA - KAMILIA - WALLIS
LESLY - ROMANE - FLORA - LUNA

1

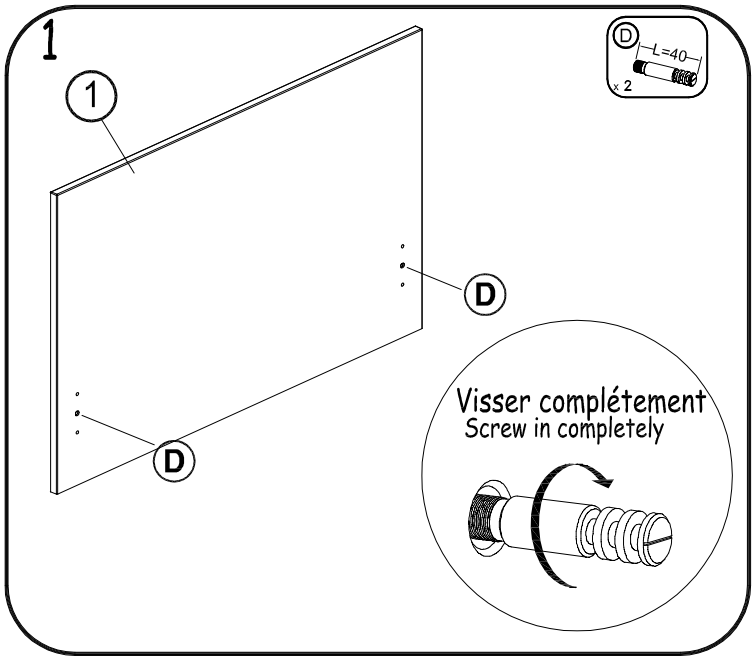

2

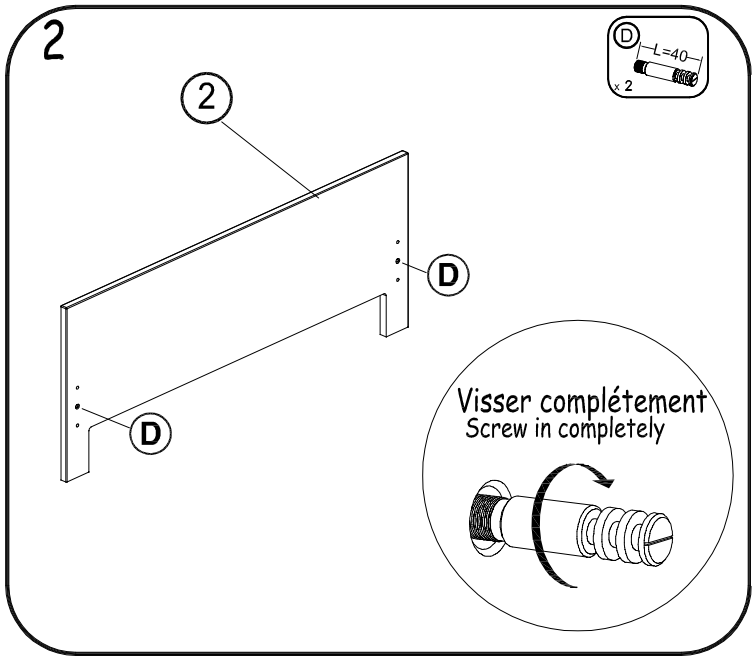

3

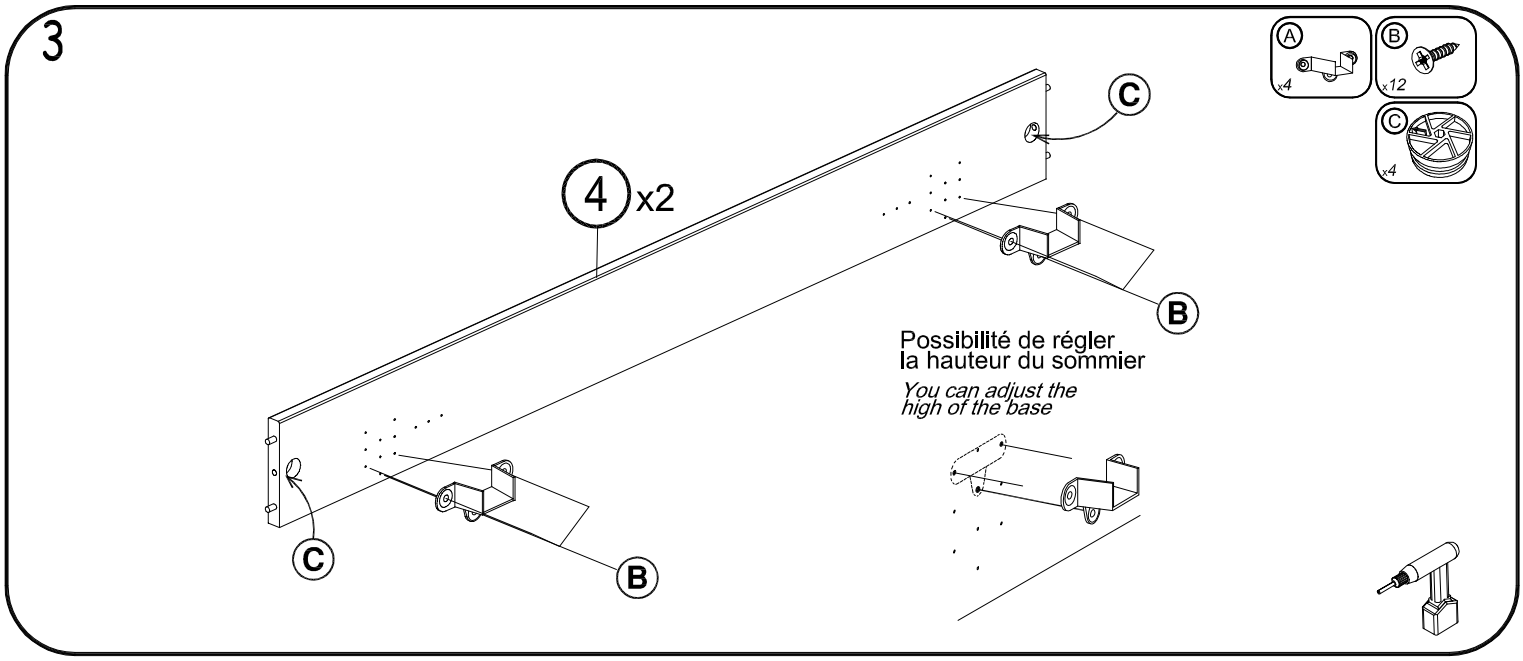
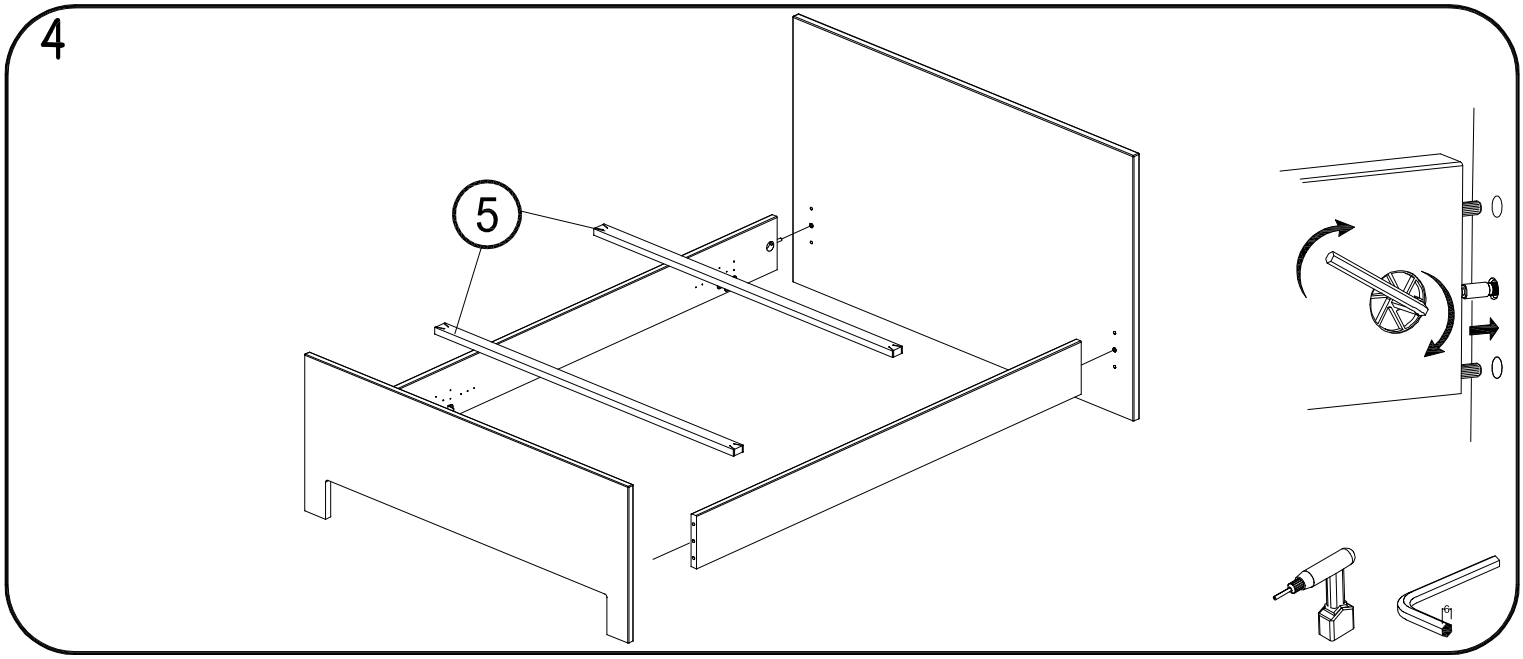
4