Notice de montage lit 90x190 LOVELY

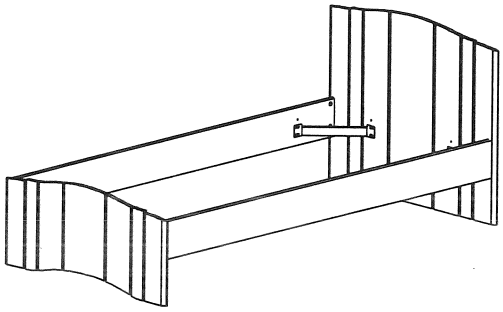

Réf. 486769

ALSAPAN

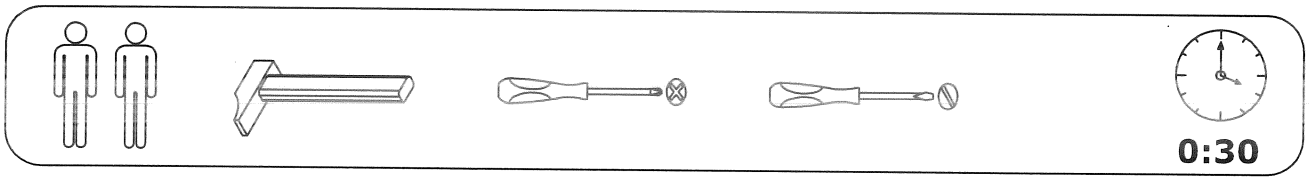

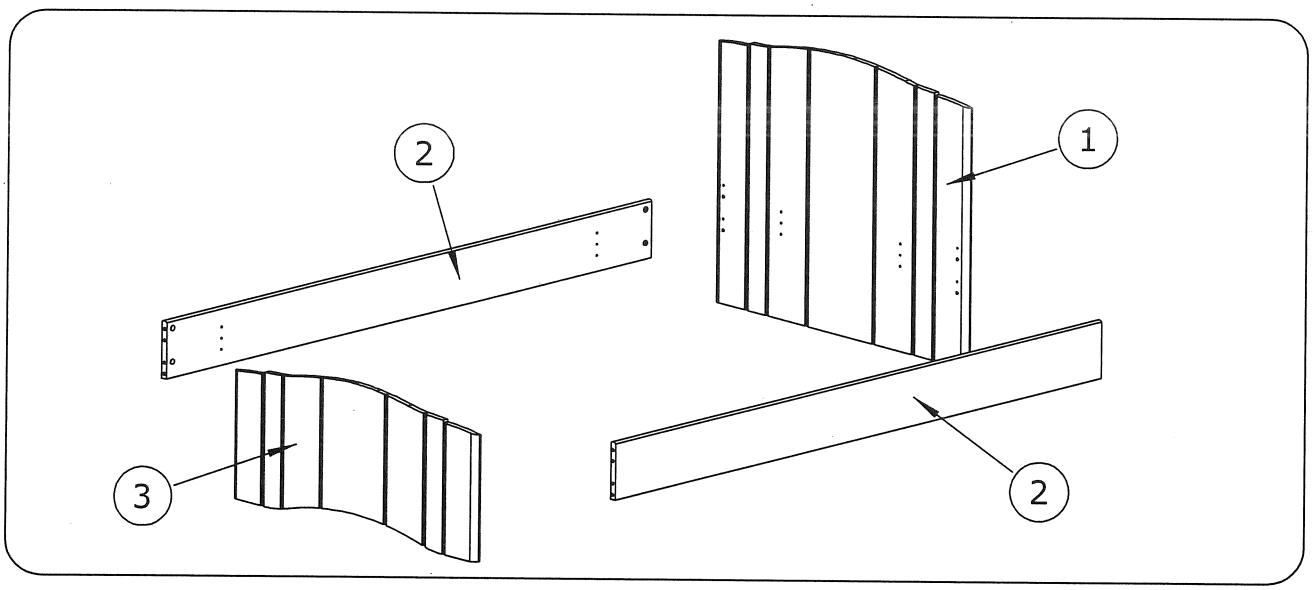

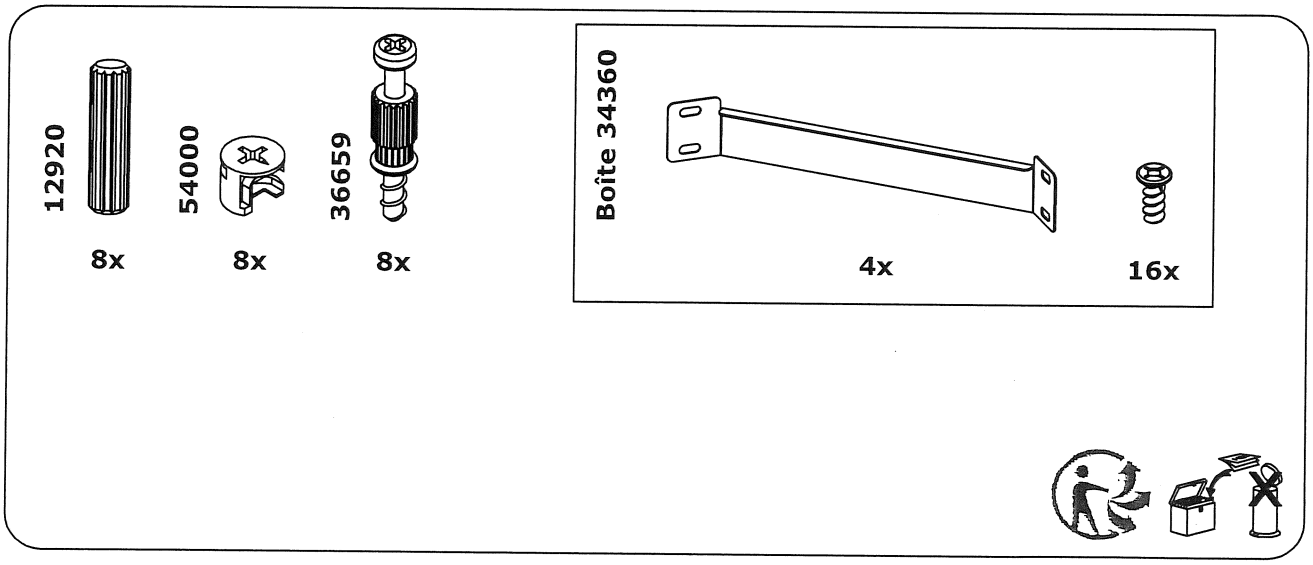

487403/00

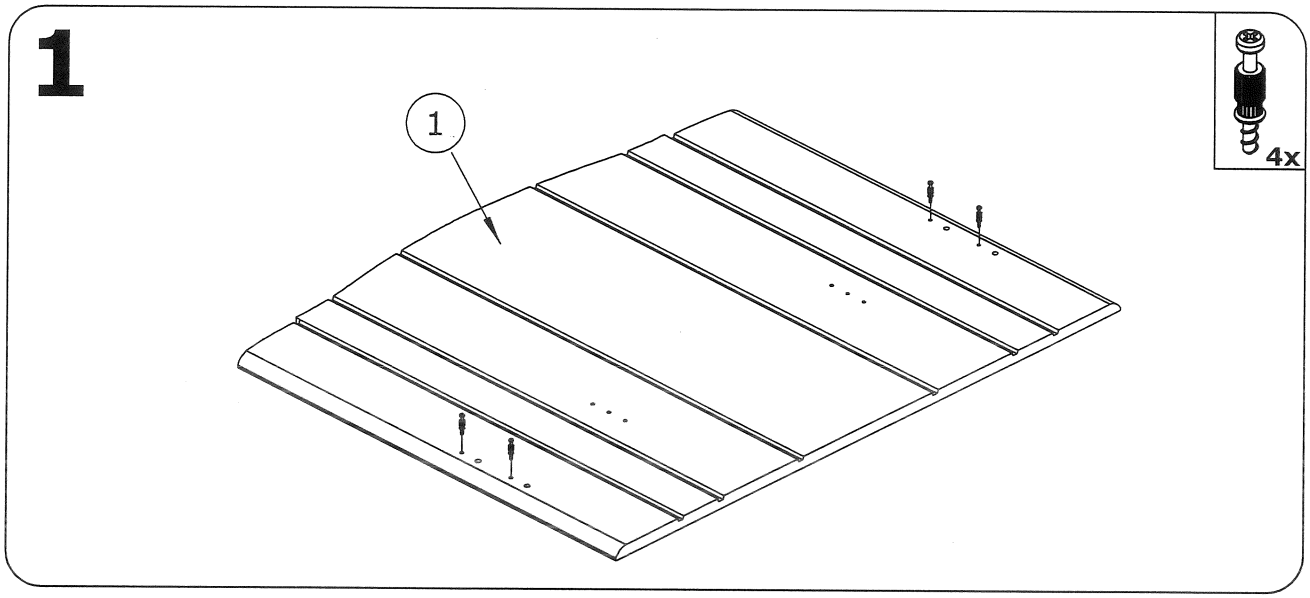

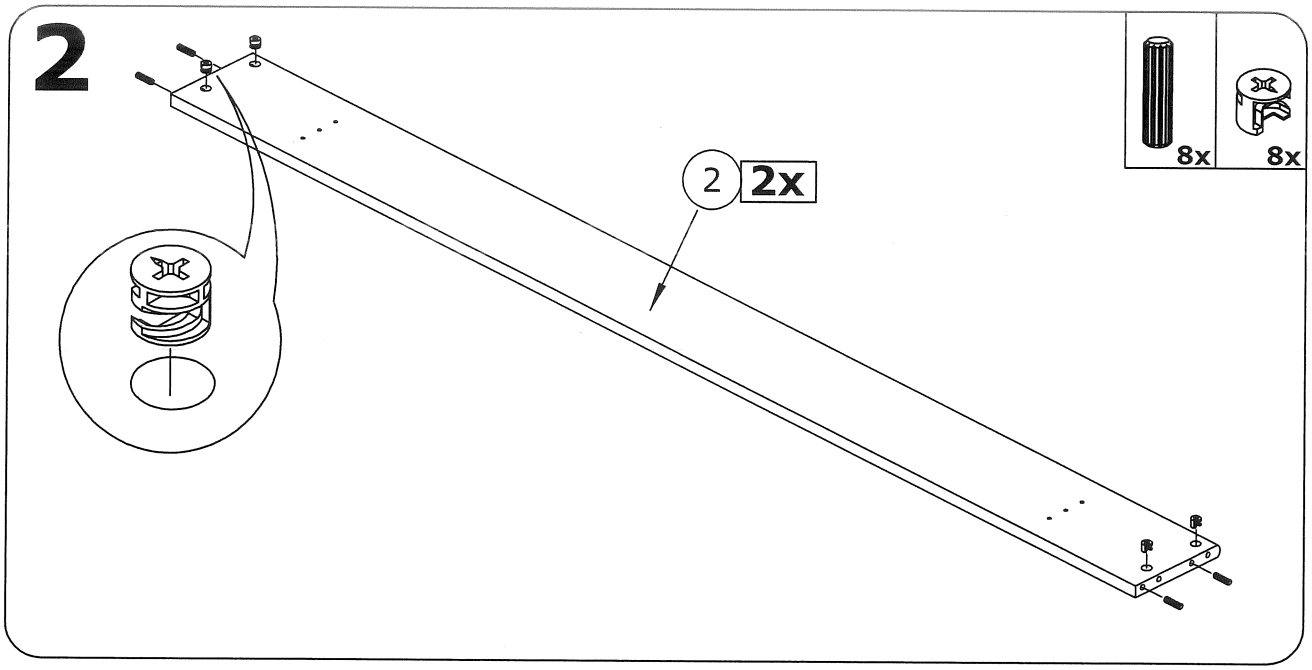

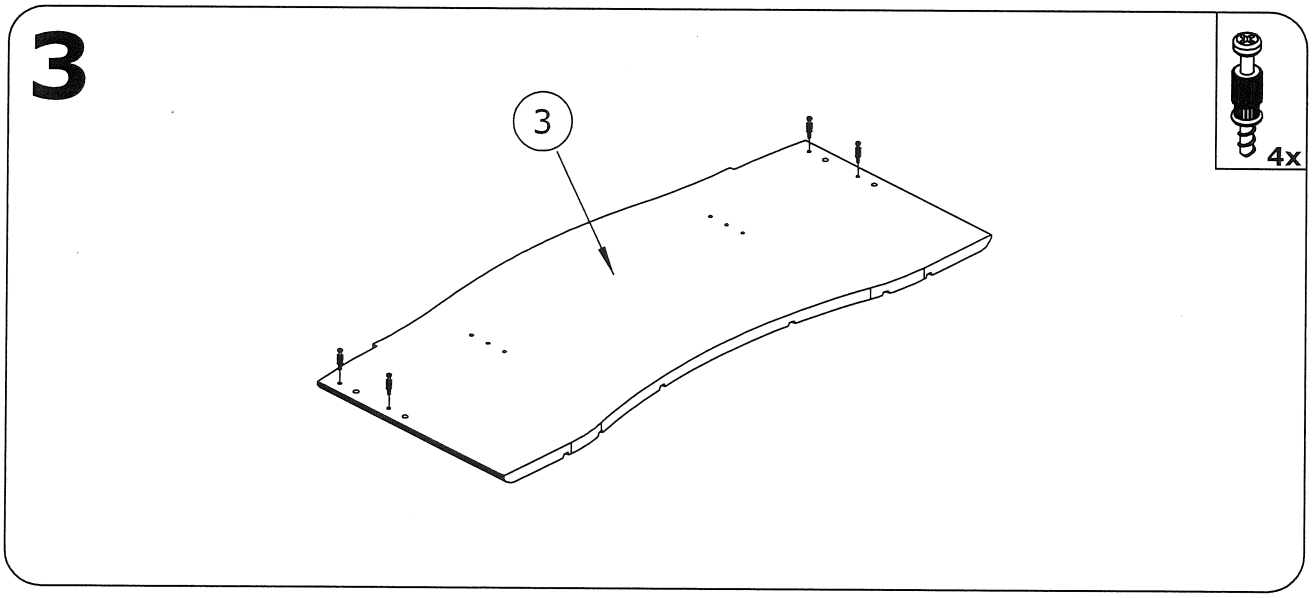

487403

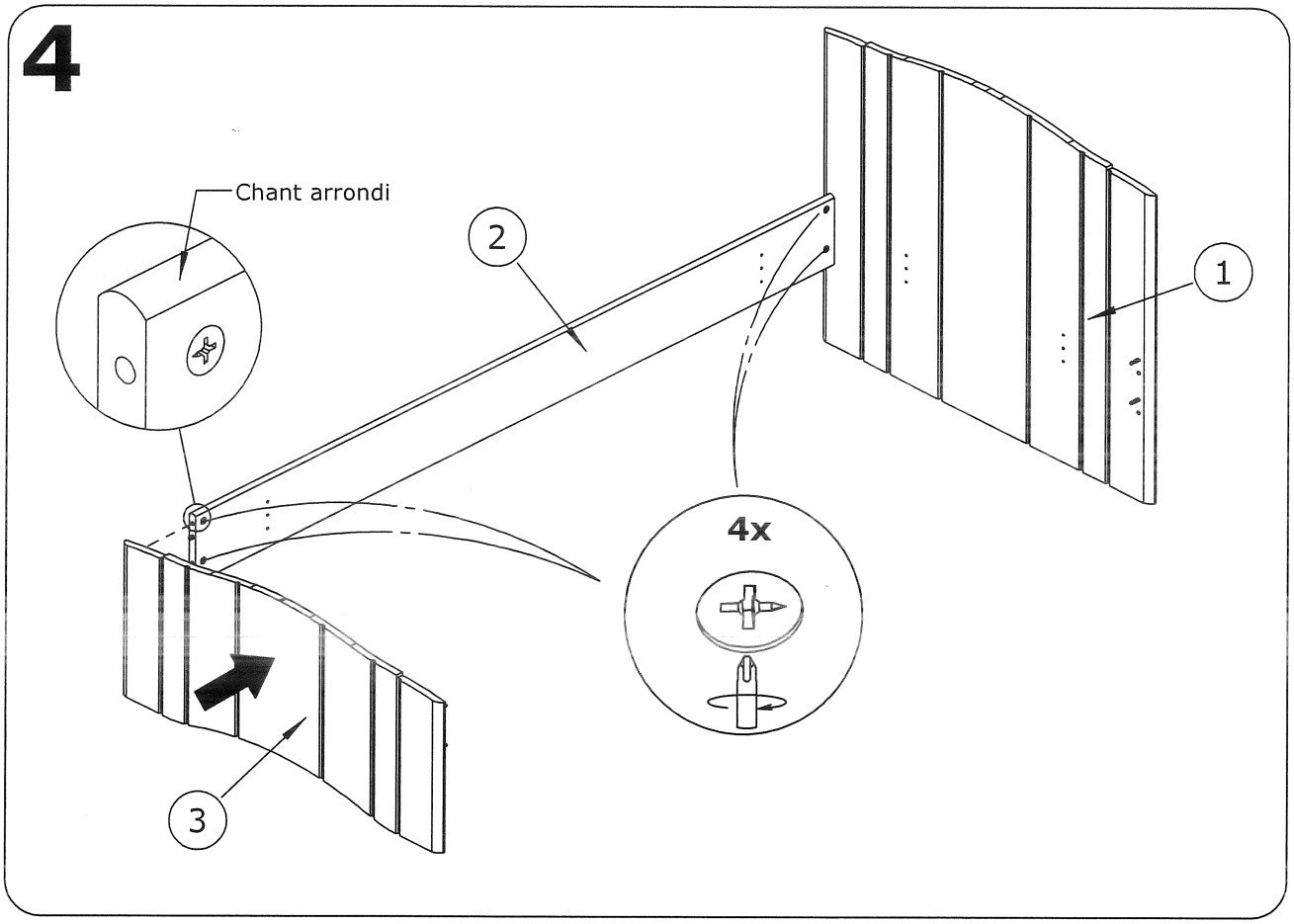

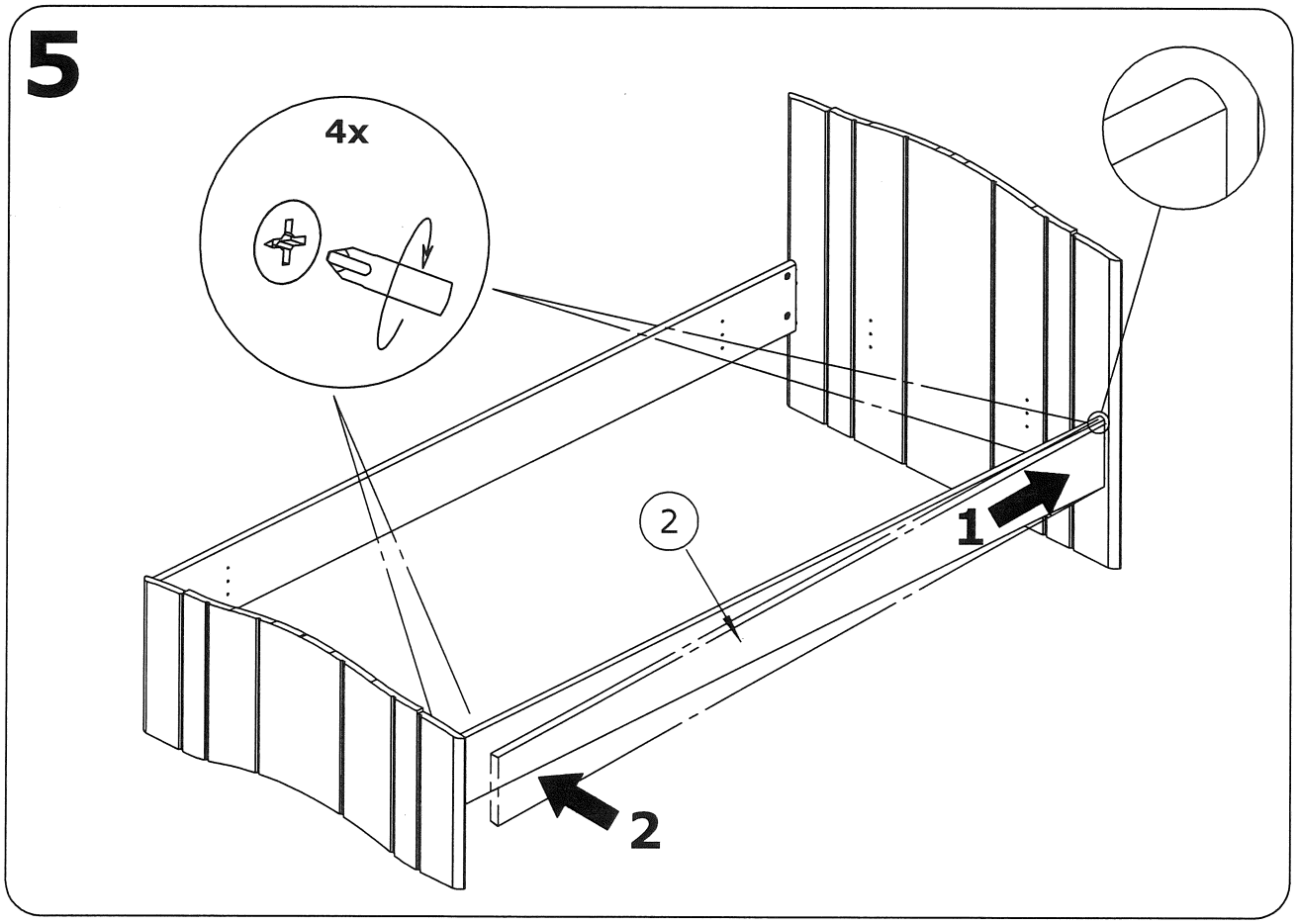

487403

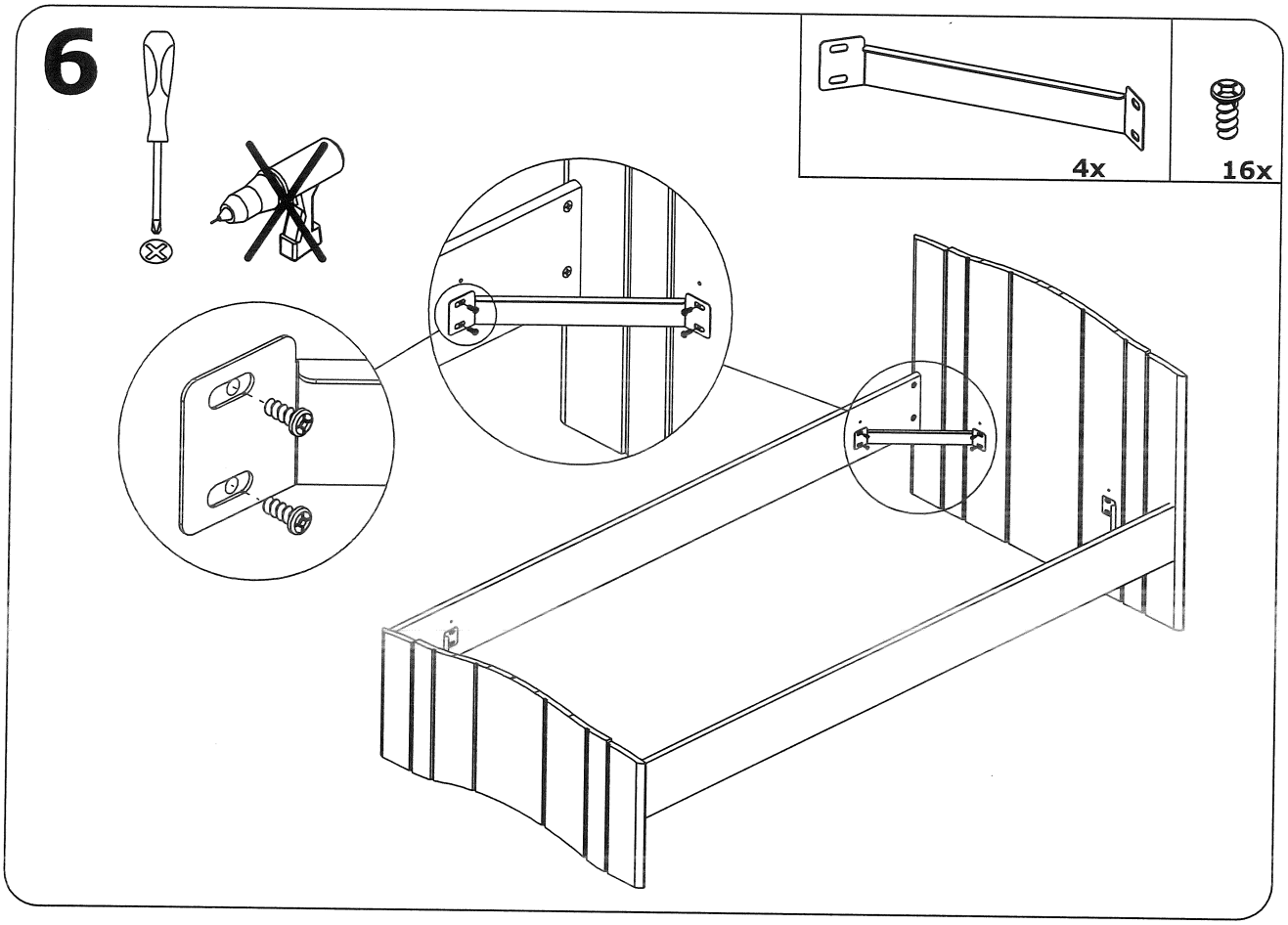

(F) CONSEILS D'ENTRETIEN :

1) Dépoussiérez soigneusement.
2) Humectez un chiffon doux et propre, d'eau légèrement savonneuse. Ne jamais utiliser de produits abrasifs : poudre, laine d'acier, solvants. Ne pas mouiller copieusement.

(GB) NOTICE FOR MAINTENANCE :

1) Dust of carefully.
2) Use a soft, proper and humid duster and light soap solution to clean the furniture. Please do not use any scouring agent like powder, steel wool, solvents. Do not wet too much.

(I) CONSIGLI PER LA MANUTENZIONE :

1) Spolverate accuratamente.
2) Inumidire con acqua leggermente insaponata uno straccio morbido e pulito. Non utilizzare mai prodotti abrasivi : polvere, lana di acciaio, solventi. Non bagnare troppo.

(E) RECOMENDACIONES PARA EL MANTENIMIENTO :

1) Despolvorear cuidadosamente.
2) Humedecer un pano suave y limpio con agua ligeramente enjabonada. No use nunca productos abrasivos tales como : polvo de limpiar, lana de acero, solventes. No mojar exageradamente.

(P) NORMAS DE MANUTENCAO :

1) Eliminar bem o po.
2) Umedecer um pano suave e limpo com agua e um pouco de sabao. Nunca utilizar produtos abrasivos : pos, la de aço, solventes. Nao molhar demasiado.