NOTICE EXCELLENCE

30 mim
2 pers.

Poids maximum utilisateur 100 kg.
Pour un usage domestique uniquement.

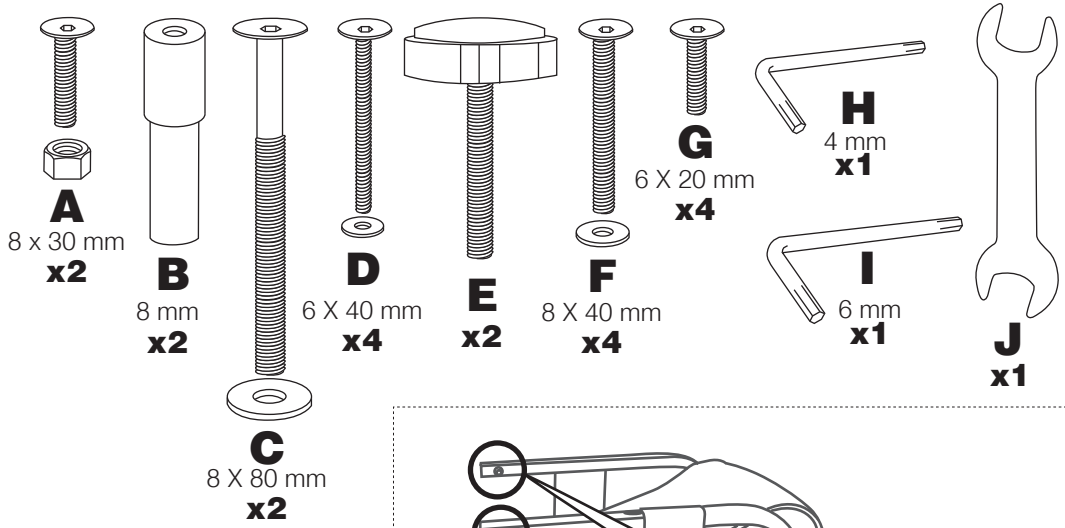

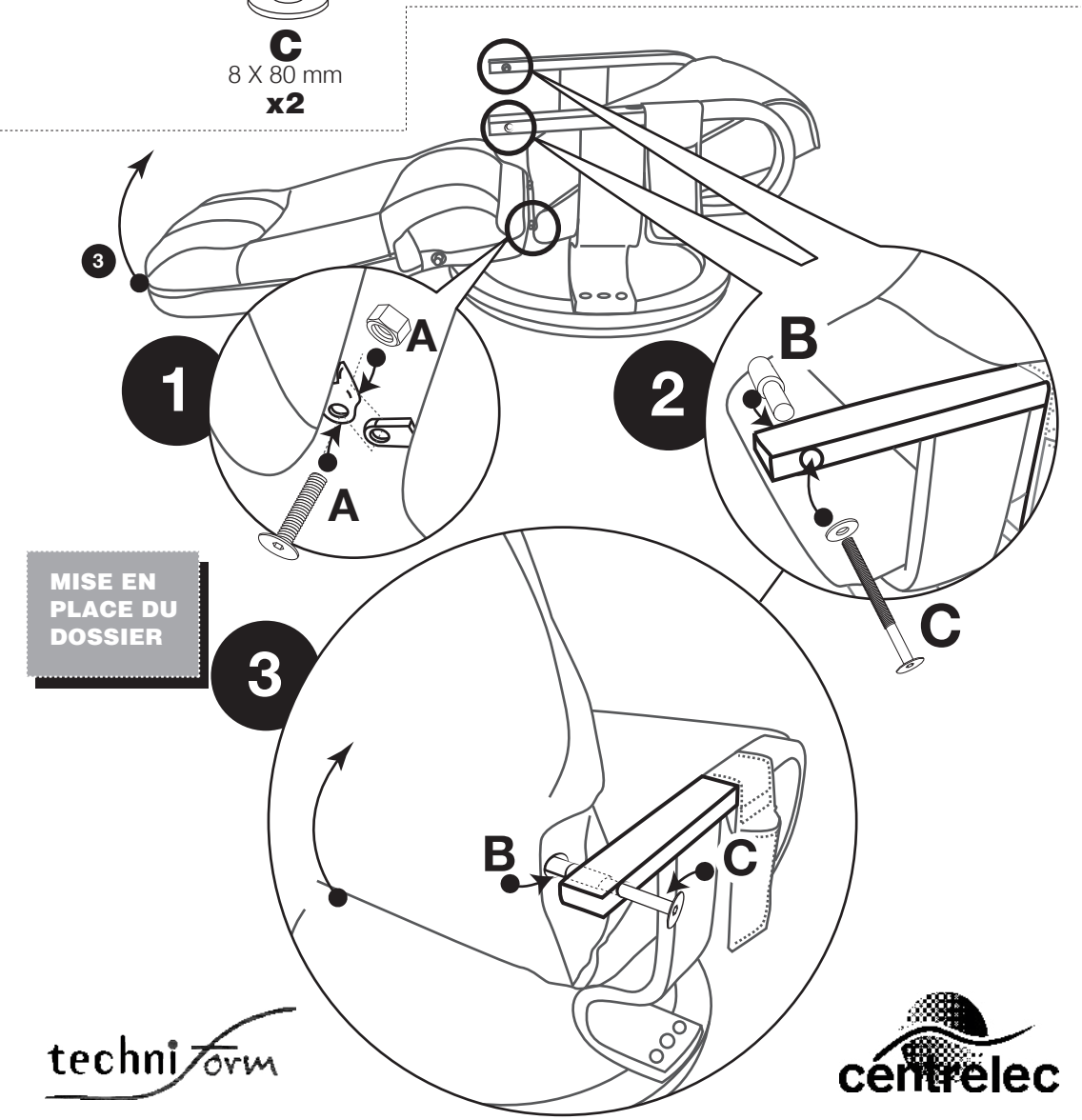

MISE EN PLACE DU DOSSIER

INSTALLATION DES ACCOUDOIRS ET DES CONNECTEURS

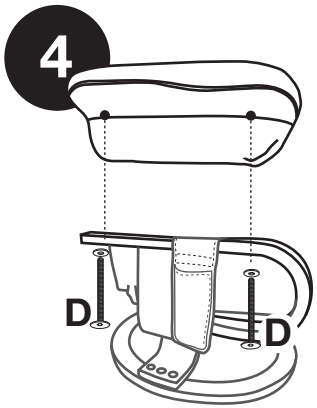

De part et d'autre du fauteuil

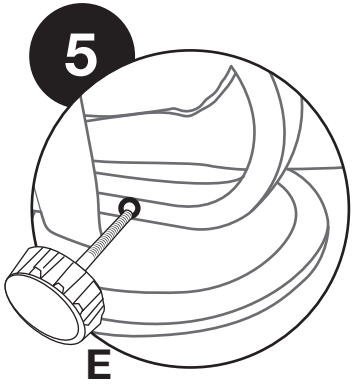

Dévissez et envelez les 2 vis de transport, puis vissez les molettes E de part et d'autre du fauteuil

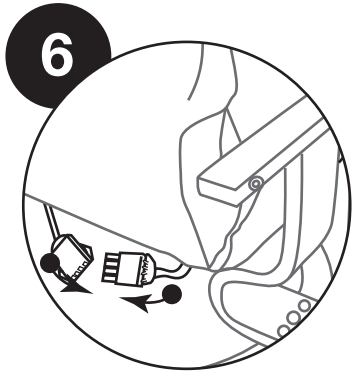

A l'arrière du dossier

MISE EN PLACE DU POUF

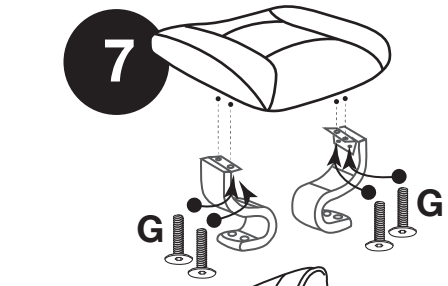

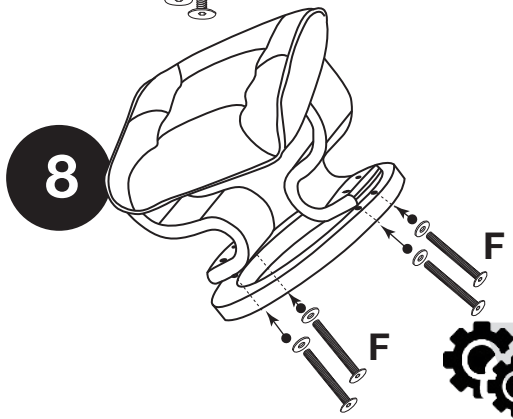

AVEC OPTION MASSANT / CHAUFFANT

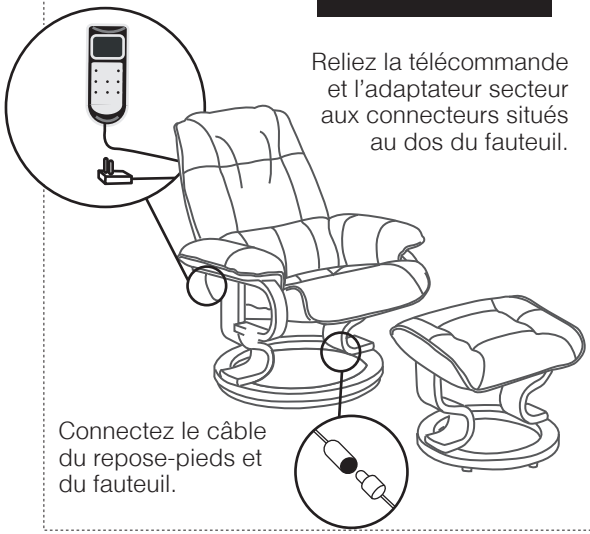

Reliez la télécommande et l'adaptateur secteur aux connecteurs situés au dos du fauteuil.

Connectez le câble du repose-pieds et du fauteuil.

REMARQUE : RESSEREZ TOUTES LES VIS DE VOTRE FAUTEUIL ET PROCÉDEZ À UN GRAISSAGE DES PARTIES MOBILES TOUS LES 3 MOIS.

technitorm

centrelec